Valstybinių miškų urėdija

VĮ VALSTYBINIŲ MIŠKŲ URĖDIJOS PATIKĖJIMO TEISE VALDOMŲ PRIENŲ REGIONINIO PADALINIO DALIES

(NUO 2018 M. SAUSIO 8 D. IKI 2019 M. SAUSIO 1 D. BUVUSIO ALYTAUS REGIONINIO PADALINIO)

ADMINISTRUOJAMŲ MIŠKŲ

VIDINĖS MIŠKOTVARKOS PROJEKTO KEITIMAS



KAUNAS, 2023

Patvirtinta: Valstybinės miškų tarnybos
Direktoriaus 2023 m. gegužės 8 d.
įsakymu Nr. V-183

VĮ VALSTYBINIŲ MIŠKŲ URĖDIJOS PATIKĖJIMO TEISE VALDOMŲ PRIENŲ REGIONINIO PADALINIO DALIES

(NUO 2018 M. SAUSIO 8 D. IKI 2019 M. SAUSIO 1 D. BUVUSIO ALYTAUS REGIONINIO PADALINIO)

ADMINISTRUOJAMŲ MIŠKŲ

VIDINĖS MIŠKOTVARKOS PROJEKTO KEITIMAS

PUNIOS ŠILO KRAŠTOVAIZDŽIO KOMPLEKSO TVARKYMO IR PRITAIKYMO LANKYMUI SPRENDINIAI

Generalinio direktoriaus pavaduotojas miškotvarkai Martas Lynikas

Kraštotvarkos skyriaus vadovė Viliūnė Naureckaitė

2023

VĮ VALSTYBINIŲ MIŠKŲ URĖDIJOS PATIKĖJIMO TEISE VALDOMŲ PRIENŲ REGIONINIO PADALINIO DALIES
(NUO 2018 M. SAUSIO 8 D. IKI 2019 M. SAUSIO 1 D. BUVUSIO ALYTAUS REGIONINIO PADALINIO)
ADMINISTRUOJAMŲ MIŠKŲ VIDINĖS MIŠKOTVARKOS PROJEKTO KEITIMAS

SANTRAUKA

VĮ Valstybinių miškų urėdijos Prienų regioninio padalinio dalies (iki 2018 m. sausio 8 d. buvusios VĮ Alytaus miškų urėdijos) vidinės miškotvarkos projektas buvo patvirtintas 2014 m. balandžio 24 d. Lietuvos Respublikos aplinkos ministro įsakymu Nr. D1 - 371 „Dėl valstybės įmonių Alytaus, Kaišiadorių, Kėdainių ir Radviliškio miškų urėdijų vidinės miškotvarkos projektų patvirtinimo“.

Šio vidinės miškotvarkos projekto keitimas parengtas vadovaujantis Vidinės miškotvarkos projektų rengimo taisyklių, patvirtintų Lietuvos Respublikos aplinkos ministro 2006 m. rugsėjo 1 d. įsakymu Nr. D1-406, 40.8 punktu - planuojamas rekreacinių objektų įrengimas miškuose, siekiant juos pritaikyti visuomenės poreikiams.

Į vidinės miškotvarkos projektą integruojami parengto „Punios šilo kraštovaizdžio komplekso tvarkymo ir pritaikymo lankymui supaprastinto projekto“ (architektai – E. Naujokaitytė ir G. Pakšys) sprendiniai, apimantys Prienų regioninio padalinio Punios girininkijos 25, 31, 32, 37, 38, 43, 44 miško kvartalų teritorijas. Šio projekto tikslas – atskleisti lankytojams Punios šilo gamtines vertybes. Tikslui pasiekti projektuojamas pažintinis takas su rekreacine infrastruktūra.

Projektuojamo tako ilgis – apie 9,0 km. Juo einant bus susipažįstama su Punios šilo gamtinėmis vertybėmis bei kultūros ir gamtos paveldo objektais – Panemuninkų piliakalniu, Dainavos apygardos vadaviete, Panemuninkų skardžiu, Punios šilo ąžuolais. Prie tako projektuojama rekreacinė infrastruktūra: 5 informaciniai stendai, 15 dekoratyvinių stulpų, 6 gamtos paveldo objektų ženklinimo stulpeliai, 8 suoliukai, terasuoti laiptai (100 m), 7 nukreipiamosios rodyklės, 2 tilteliai, apžvalgos aikštelė.

T U R I N Y S

Įvadas.....*4*

1. PROJEKTUOJAMOS TERITORIJOS CHARAKTERISTIKA.....5

2. PROJEKTUOJAMA REKREACINĖ INFRASTRUKTŪRA.....8

3. GRAFINĖ DALIS.....10

PRIEDAI.....*12*

PROCEDŪRŲ DOKUMENTAI *66*

ĮVADAS

VĮ Valstybinių miškų urėdijos Prienų regioninio padalinio dalies (iki 2018 m. sausio 8 d. buvusios VĮ Alytaus miškų urėdijos) vidinės miškotvarkos projektas buvo patvirtintas 2014 m. balandžio 24 d. Lietuvos Respublikos aplinkos ministro įsakymu Nr. D1 - 371 „Dėl valstybės įmonių Alytaus, Kaišiadorių, Kėdainių ir Radviliškio miškų urėdijų vidinės miškotvarkos projektų patvirtinimo“.

Svarbiausi regioninio padalinio ūkio tikslai, šalia kitų, yra miško išteklių išsaugojimas ir gausinimas vadovaujantis visuotinai pripažintais tvaraus ir subalansuoto miškų ūkio principais, visuomenės informavimas apie regioninio padalinio miškus, jų būklę ir tvarkymą, miškų ekosistemų tvarumo užtikrinimas, biologinės įvairovės išsaugojimas ir gausinimas bei miškų sanitarinės ir priešgaisrinės apsaugos gerinimas, ūkininkavimo saugomų teritorijų miškuose reglamentavimas pagal šių teritorijų tikslus bei uždavinius, visuomenės bendrųjų su miškais susijusių reikmių tenkinimas regiono ir šalies lygiu.

Šio vidinės miškotvarkos projekto keitimas parengtas vadovaujantis Vidinės miškotvarkos projektų rengimo taisyklių, patvirtintų Lietuvos Respublikos aplinkos ministro 2006 m. rugsėjo 1 d. įsakymu Nr. D1-406, 40.8 punktu - planuojamas rekreacinių objektų įrengimas miškuose, siekiant juos pritaikyti visuomenės poreikiams. Keičiama vidinės miškotvarkos projekto sudedamoji dalis – Rekreacinio sutvarkymo projektas (4 skyrius), jį papildant Punios šilo kraštovaizdžio komplekso tvarkymo ir pritaikymo lankymui supaprastinto projekto sprendiniais.

Projekto keitimo tikslas – papildyti vidinės miškotvarkos projektą nauju rekreaciniu objektu – pažintiniu taku, kuriame kompleksiškai būtų galima susipažinti su Punios šilo gamtinėmis ir kultūrinėmis vertybėmis.

Į vidinės miškotvarkos projekto keitimą integruojami parengto „Punios šilo kraštovaizdžio komplekso tvarkymo ir pritaikymo lankymui supaprastinto projekto“ (architektai – E. Naujokaitytė ir G. Pakšys) sprendiniai, apimantys Prienų regioninio padalinio Punios girininkijos 25, 31, 32, 37, 38, 43, 44 miško kvartalų teritorijas. Šiais sprendiniais siekiama sudaryti galimybę susipažinti su Punios šilo kraštovaizdžio komplekso išskirtinumu, čia esančiais gamtos ir kultūros paveldo objektais.

1. PROJEKTUOJAMOS TERITORIJOS CHARAKTERISTIKA

Prienų regioninio padalinio Punios girininkijos 25, 31, 32, 37, 38, 43, 44 miško kvartalai (miškų grupė – IIA, pogrupis – draustinių miškai) patenka į Nemuno kilpų regioninio parko Punios šilo kraštovaizdžio draustinį.

Nemuno kilpų regioninio parko planavimo schema patvirtinta Lietuvos Respublikos Vyriausybės 2015 m. vasario 18 d. nutarimu Nr. 186 „Dėl Nemuno kilpų regioninio parko planavimo schemos (ribų ir tvarkymo planų) patvirtinimo“. 2022 metų gegužės 4 dieną Lietuvos Respublikos Vyriausybės nutarimu Nr. 467 buvo patvirtintas šios schemos pakeitimas. Šiame dokumente nustatytas Prienų šilo kraštovaizdžio draustinio tikslas – išsaugoti miškingo zandrinio kraštovaizdžio etaloną su išlikusiais sengirės fragmentais, natūraliu Vadės upeliu, Revuonos ištakų pelkiniu kompleksu, saugomų augalų rūšių, ypač lieknojo švylio, šakotosios ratainytės ir žvilgančiosios riestūnės, augavietėmis.

Pagal regioninio parko tvarkomąjį zonavimą, gamtos ir kultūros paveldo objektų kraštovaizdžio tvarkymo zonų grupėje, teritorija patenka į – reguliuojamos apsaugos zoną (Kor); ekosistemų apsaugos miškų kraštovaizdžio tvarkymo zonų grupėje – į išsaugančio (konservacinio) ūkininkavimo miškų zoną (Mek). Tvarkymo plane taip pat numatytas pažintinis takas su rekreacine infrastruktūra.

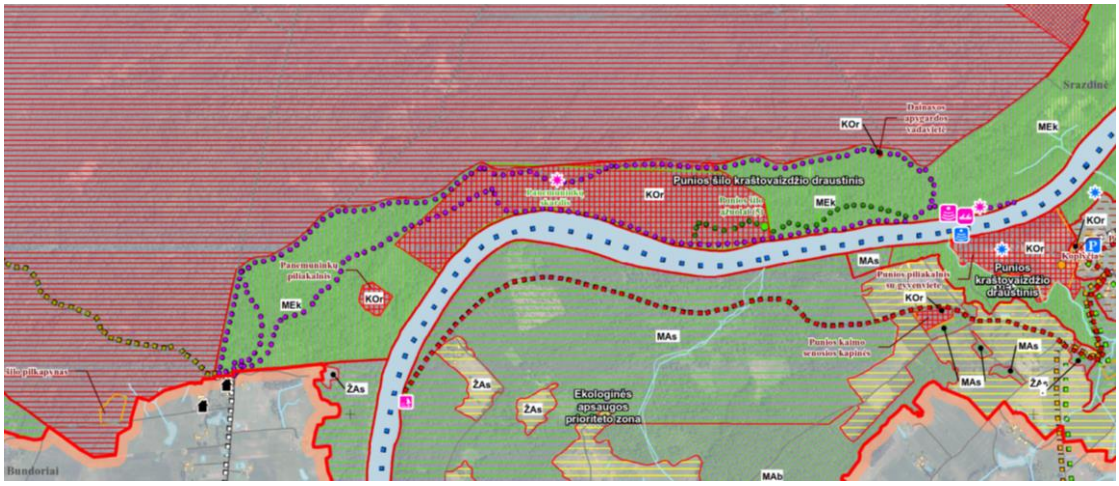

1 pav. Tvarkymo plano fragmentas

Projektuojama teritorija patenka į Buveinių apsaugai svarbią teritoriją „Punios šilas“, kuriai apsaugos tikslai buvo patvirtinti LR aplinkos ministro 2020 m. balandžio 21 d. įsakymu Nr. D1-230 „Dėl Lietuvos Respublikos aplinkos ministro 2018 m. balandžio 19 d. įsakymo Nr. D1-317 „Dėl Buveinių apsaugai svarbių teritorijų nustatymo“ pakeitimo“.

Kultūros paveldo objektai. Projektuojamoje teritorijoje Punios šile yra 2 į kultūros vertybių registrą įrašyti paveldo objektai.

1 lentelė. *Kultūros paveldo objektai*

Eil. nr.	Unikalus objekto kodas	Pavadinimas, apibūdinimas	Objekto reikšmingumo lygmuo	Statusas	Adresas	Kvartalas	Sklypas
1.	4399	Dainavos apygardos vadavietė	Nacionalinis	Paminklas	Alytaus rajono sav., Alytaus sen., Panemuninkų k.	32	13
2.	41319	Panemuninkų piliakalnis	Nacionalinis	Registrinis	Alytaus rajono sav., Alytaus sen., Panemuninkų k.	44	15; 26

Dainavos apygardos vadavietės vertingosios savybės:

- žemės ir jos paviršiaus elementai - slėptuvės-bunkerio vieta (apie 1,5-2 m gylio, apie 3,5x4 m duobė, jos šlaitai vietomis apaugę žolėmis, samanomis; būklė patenkinama); reljefas (iš šaltinio tekančio upelio dešinysis krantas stačios kalvos Š pašlaitėje; būklė gera;

- faktai apie svarbias visuomenės, kultūros ir valstybės istorijos asmenybes, įvykius - šioje vietoje įrengtoje slėptuvėje-bunkeryje, Dainavos apygardos štabe, išdavus, 1947-08-19 kautynėse su MGB vidaus kariuomenės 34-ojo šaulių pulko kareiviais žuvo: vienas Alytaus apskrities partizaninio pasipriešinimo organizatorių, Dzūkų rinktinės vadas, vėliau Dainavos apygardos vadas, kapitonas Domininkas Jėčys-Ąžuolis, g. 1896 m. Medžiūnų k., Vabalninko vlsč., Biržų aps., Dainavos apygardos vado įgaliotinis Vaclovas Kavaliauskas-Juodvarnis, g. 1924 (1917) m., gyv. Pakertų k., dabart. Kaišiadorių r., Dzūkų rinktinės Margio grupės štabo viršininkas Mykolas Petrauskas-Aras, g. 1908 m., gyv. Senkonių k., dabart. Lazdijų r., Tauro apygardos vado adjutantas, nuo 1947 m. gegužės mėn. - Tauro apygardos Šarūno rinktinės vadas Jonas Pilinskas-Krūmas, g. 1908 m.

Panemuninkų piliakalnio vertingosios savybės:

- žemės ir jos paviršiaus elementai - aikštelė (pailga Š-P kryptimi ir yra apie 20 m ilgio bei 15 m pločio Š gale gana lygi aikštelė kiek skersai išgaubta ir nežymiai žemėjanti P kryptimi; ji deformuota, stipriai nukentėjusi nuo čia nuolat kasamų žvėrių urvų; pylimai (aikštelės Š gale yra apie 10 m pločio, 14 m ilgio ir 0,5 m aukščio pylimas, kurio išorinis, apie 2 m aukščio šlaitas leidžiasi į griovį, už kurio pastebimas nežymus pakilimas, greičiausiai čia buvusio antrojo pylimo liekanos; pylimas nuskleistas); griovys (už pylimo iškastas apie 15 m pločio ir iki 1,5 m gylio griovys; griovys užslinkęs); šlaitai (statūs, nuo Nemuno yra iki 50 m aukščio, nuo upelio griovos - 8-25 m aukščio; šlaitai nukentėję nuo erozijos ir žvėrių urvų); kultūrinis sluoksnis (aikštelėje ir šlaituose žvėrių iškastų urvų sienelėse pastebimas tamsios žemės iki 30-40 cm storio sluoksnis su archeologiniais radiniais; kultūrinis sluoksnis stipriai

sužalotas čia įsikūrusių urvus kasančių žvėrių, 2015 m. aptikta lipdytų puodų smulkių šukių ir molio tinko); reljefas (Nemuno kair. krante, apie 50 m nuo vandens lygio pakylančioje viršutinėje terasoje, bevardžio upelio, įtekančio į Nemuną, suformuotas kranto kyšulys iš PV ir V juosiamas upelio griovos, iš PR - Nemuno slėnio, į Š tęsiasi aukštas Nemuno krantas - kiek aukštėjanti viršutinė terasa; kyšulys pažeistas natūralios erozijos, žvėrių urvų, dabar apaugęs mišku).

Kultūros paveldo objektų, vietovių teritorijose, jų apsaugos zonose veikla vykdoma vadovaujantis Nekilnojamo kultūros paveldo apsaugos įstatymu bei kitais kultūros paveldo apsaugą reglamentuojančiais teisės aktais.

Be kultūros paveldo objektų, taip pat reikėtų išskirti ir kitą lankytiną kraštovaizdžio objektą – „Kunigaikščių ąžuolų alėją“ (32 kv. 22-23 skl.).

Gamtos paveldo objektai. Nagrinėjamoje Punios šilo teritorijoje yra 2 gamtos paveldo objektai: geomorfologinis – **Panemunininkų skardis** (43 kv. – 19; 20; 21; 24; 25 skl.; 38 kv. – 7-12 skl.; 32 kv. – 16; 17; 21; 22 skl.) ir botaninis – **Punios šilo ąžuolai** (32 kv. – 22; 23 skl.). Gamtos paveldo objektų sąrašas yra patvirtintas Lietuvos Respublikos aplinkos ministro 2002 m. gruodžio 20 d. įsakymu Nr. 652 „Dėl Valstybės saugomų gamtos paveldo objektų sąrašo patvirtinimo“ ir vėlesniais jo pakeitimais.



1 pav. Punios šilo ąžuolai

2. PROJEKTUOJAMA REKREACINĖ INFRASTRUKTŪRA

Punios šilo kraštovaizdžio projekto tikslas – atskleisti lankytojams Punios šilo gamtines vertybes. Šiam tikslui pasiekti projektuojamas pažintinis takas su rekreacine infrastruktūra (žr. išdėstymo schemą grafinėje dalyje). Tako pradžia – ties Nemuno gatve, kur šiuo metu stovi medinių skulptūrų kompozicija. Esamos skulptūros (24 vnt.) iškeliamos į kitą vietą.

Pažintinis takas pravedamas daugiausia esamais pramintais takais. Tako pradžioje pastatomas informacinis stendas. Trasoje yra dvi raguvos – didžioji ir mažoji. Didžiosios raguvos vienas šlaitas 16 m, kitas 20 m. Šlaitai gan statūs, todėl projektuojamos kopimo atramos – 200 mm skersmens apvalūs kietmedžio tašai apie 1,2 m įkasti į žemę ir sujungti 32 mm storio natūralaus pluošto, džiuto virve. Virvė aplink kiekvieną stulpelį apjuosiama tris kartus ir tvirtinama medsriegiais. Abiejų raguvų dugne šlapiuoju metų laiku būna vandens. Todėl abiejose raguvose numatoma įrengti 4 m ilgio liepteliai.

Praėjus raguvas, yra Panemuninkų piliakalnis, čia pastatomas informacinis stendas.

Šalia piliakalnio driekiasi išskirtinio reljefo ir aukščio Panemuninkų skardis, čia pastatomas informacinis stendas, gamtos paveldo ženklinimas.

Miške ties stačiu nusileidimu prie Nemuno, pastatoma rodyklė bei numatomi įrengti 100 m ilgio terasiniai laiptai.

Ąžuolyne esamos lentelės apie kunigaikščius prie ąžuolų, keičiamos į stilizuoto karžygio siluetus su LDK kunigaikščių vardais ir valdymo metais. Ąžuolyne projektuojami neišsiskiriantys iš aplinkos suoliukai (numatomi 8 vnt.).

Visos mažosios architektūros formos statomos ant sraigtinių polių, 0,5 m atstumu nuo esamų takų, kad nekeltų pavojaus einantiems žmonėms.

2 lentelė. *Projektuojama Punios šilo pažintinio tako rekreacinė infrastruktūra*

Eil. Nr.	Pavadinimas	Kvartalas	Sklypas	Pastabos
1.	Informacinis stendas	25	45	1 vnt.
2.	Informacinis stendas	32	26	1 vnt.
3.	Informacinis stendas	43	20	1 vnt.
4.	Informacinis stendas	44	11	1 vnt.
5.	Informacinis stendas	44	30	1 vnt.
6.	Dekoratyvinis stulpas	32	19; 22; 23	15 vnt.
7.	Gamtos paveldo ženklinimo stulpelis	32	22; 23	5 vnt.
8.	Gamtos paveldo ženklinimo stulpelis	43	20	1 vnt.
9.	Suoliukas			8 vnt. šalia tako trasos. Konkrečios vietos parenkamos projekto įgyvendinimo metu.
10.	Terasuoti laiptai	43	20; 21	100 m ilgio.
11.	Nukreipiančioji rodyklė	48	24	1 vnt.

Eil. Nr.	Pavadinimas	Kvartalas	Sklypas	Pastabos
12.	Nukreipiančioji rodyklė	44	10; 28	2 vnt.
13.	Nukreipiančioji rodyklė	43	20	1 vnt.
14.	Nukreipiančioji rodyklė	32	20; 22; 25	3 vnt.
15.	Apžvalgos aikštelė	32	26	
16.	Tiltelis	44	12	2 vnt.

GRAFINĖ DALIS

PUNIO ŠILO PAŽINTINIO TAKO IŠDĖSTYMO SCHEMA

M 1 : 15 000

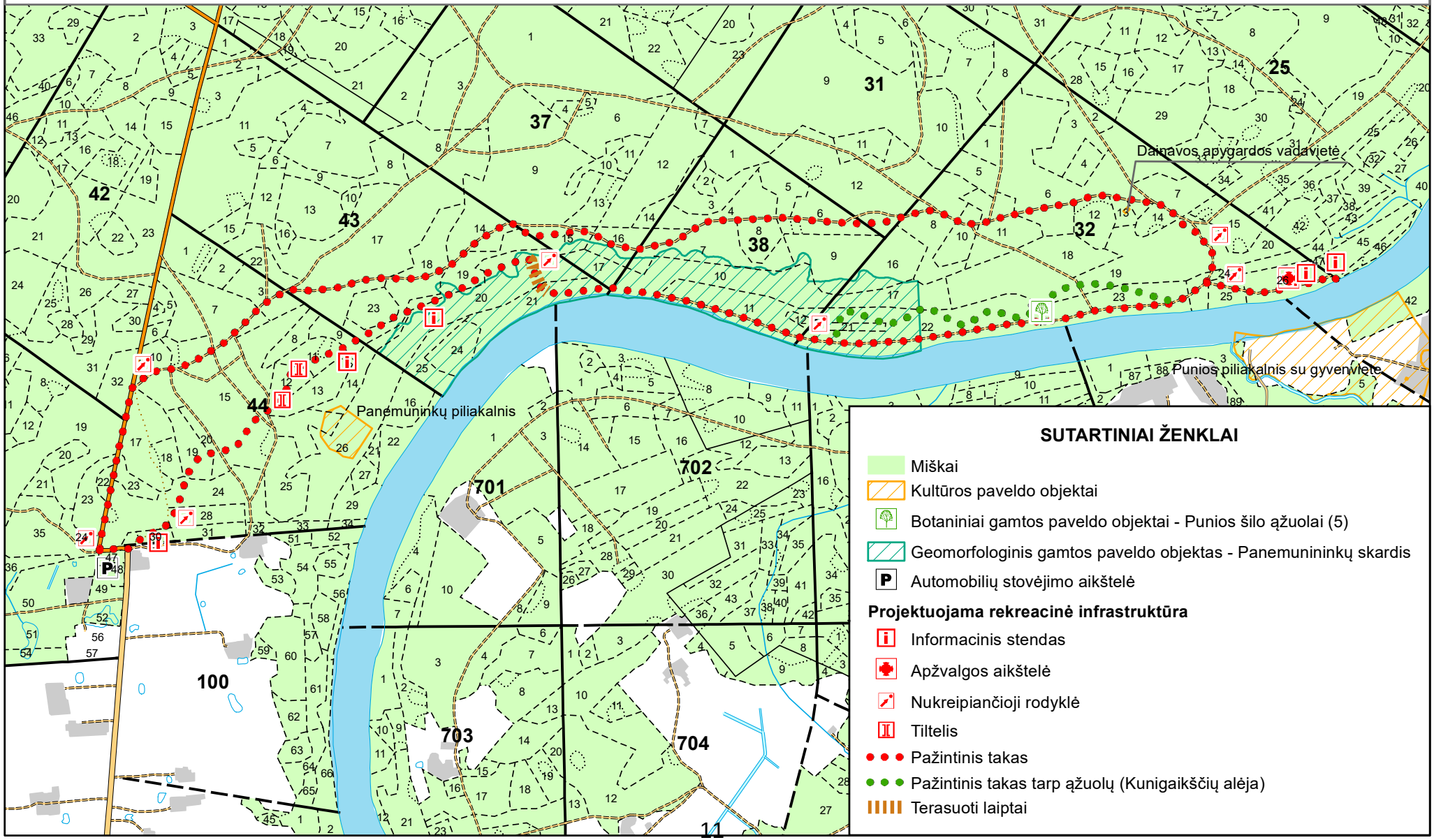

P R I E D A I

Užsakovas:	Valstybinė saugomų teritorijų tarnyba prie Aplinkos ministerijos
Projekto pavadinimas:	Punios šilo kraštovaizdžio komplekso tvarkymo ir pritaikymo lankymui supaprastintas projektas
Statinio naudojimo paskirtis:	Kitos paskirties inžineriniai statiniai
Statybos rūšis:	Nauja statyba
Statinio kategorija:	II grupės nesudėtingas statinys
Statinio projekto rengimo etapas:	Supaprastintas projektas
Dalis:	Bendroji
Tomas:	I
Komplekso žymuo:	SR2022-003-3-DA-BD
Laida	0

Kval. atest. nr.	**Pareigos**	**Parašas**	**V. Pavardė**
	Direktorius		K. Mickevičius
36532	Statinio projekto vadovas		J. Veigneris
36531	Statinio projekto dalies vadovas		J. Veigneris

BYLOS SUDĖTIES ŽINIARAŠTIS

STATINIO PROJEKTO SUDĖTIES ŽINIARAŠTIS

Eil. Nr.	Bylos žymuo	Laida	Dokumento Pavadinimas	Pastabos
I	**BD**	**0**	**Bendroji dalis**	

DOKUMENTŲ SUDĖTIES ŽINIARAŠTIS

Dokumento žymuo	Lapų sk.	Laida	Dokumento Pavadinimas	Pastabos
SR2022-003-3-DA-BD-BSZ	1	0	Bylos sudėties žiniaraštis	
SR2022-003-3-DA-BD-BSR	2	0	Bendrieji statinio rodikliai	
SR2022-003-3-DA-BD-AR	10	0	Aiškinamasis raštas	
SR2022-003-3-DA-BD-APSS	1	0	Atliktų pritarimų ir suderinimų sąrašas	
			Priedai	

BRĖŽINIŲ ŽINIARAŠTIS

Brėž. Nr.	Lapų sk.	Laida	Brėžinio pavadinimas ir žymuo	Pastabos
01	1	0	PUNIOS ŠILO TAKO SCHEMA	
02	1	0	PUNIOS ŠILO TAKO INFOSTENDAS in1	
03	1	0	PUNIOS ŠILO TAKO INFOSTENDAS in2	
04	1	0	PUNIOS ŠILO TAKO INFOSTENDAS in3	
05	1	0	PUNIOS ŠILO DIDŽIOSIOS IR MAŽOSIOS RAGUVŲ TURĖKLAI IR LIEPTAI	
06	1	0	PUNIOS ŠILO TERASUOTI LAIPTAI	
07	1	0	PUNIOS ŠILO ĄŽUOLYNO DEKORATYVINIS STULPAS DS-1	
	1	0	PUNIOS ŠILO ĄŽUOLYNO DEKORATYVINIS STULPO DS-1 VIZUALIZACIJA	
08	1	0	PUNIOS ŠILO ĄŽUOLYNO DEKORATYVINIAI STULPAI DS-2 IR DS-3	
	1	0	PUNIOS ŠILO ĄŽUOLYNO DEKORATYVINIS STULPAS DS-2	
	1	0	PUNIOS ŠILO ĄŽUOLYNO DEKORATYVINIS STULPAS DS-3	

	1	0	PUNIOS ŠILO ĄŽUOLYNO DEKORATYVINIŲ STULPŲ DS-2 IR DS-3 VIZUALIZACIJA	
09	1	0	PUNIOS ŠILO TAKAS Ta1 ĄŽUOLYNE	
10	3	0	PUNIOS ŠILO SUOLIUKAI su2 ĄŽUOLYNE	
11	1	0	PUNIOS ŠILO RODYKLĖS	
12	5	0	GAMTOS PAVELDO ŽENKLINIMAS (PENKI PUNIOS ŠILO ĄŽUOLAI)	
13	1	0	GAMTOS PAVELDO ŽENKLINIMAS (PANEMUNINKŲ SKARDIS)	
14	1	0	PUNIOS PILIAKALNIO STENDAS P1	
15	1	0	PAGRINDINIO PRIVAŽIAVIMO APTVĖRIMAS	

BENDRIEJI STATINIO RODIKLIAI

Pavadinimas	Mato vienetas	Kiekis
V. KITI STATINIAI		
1. Kitos paskirties inžineriniai statiniai		
1.1 Laiptų pakopos:		
Plotis	m	1,60
Ilgis	m	100,0
1.2 Lieptas mR		
Plotis	m	0,45
Ilgis	m	4,0
1.3 Lieptas dR		
Plotis	m	0,45
Ilgis	m	4,0
1.4 Aplinkos tvarkymo objektai		
Informaciniai stendai in1 (1000x600)	vnt.	1
Informaciniai stendai in2 (600x600)	vnt.	1
Informaciniai stendai in3 (300x600)	vnt.	1
Dekoratyviniai stulpai ds-1 (karžygio siluetas)	vnt.	13
Dekoratyviniai stulpai ds-2 ir ds-3	vnt.	2
Gamtos paveldo ženklinimo stulpelis	vnt.	6
Suoliukai su2	vnt.	8
Rodyklės r1, r2, r3	vnt.	7
Informaciniai stendai p1	vnt.	1

* Žvaigždute pažymėti rodikliai apskaičiuojami vadovaujantis Nekilnojamojo turto kadastrinių matavimų ir kadastro duomenų surinkimo taisyklėmis, kurias tvirtina Lietuvos Respublikos žemės ūkio ministras. Baigus statybą ir atlikus kadastrinius matavimus šie rodikliai gali turėti neesminių nukrypimų.

Statinio projekto vadovas Jonas Veigneris (kval. at. Nr. 36532)

(vardas, pavardė, parašas, kvalifikacijos atestato arba pažymos Nr., data)

AIŠKINAMASIS RAŠTAS

ĮVADAS

UŽSAKOVAS: Valstybinė saugomų teritorijų tarnyba prie Aplinkos ministerijos

STATYTOJAS: Nemuno kilpų regioninio parko direkcija

OBJEKTO ADRESAS: Punios šilas, Alytaus raj.

PROJEKTO RENGĖJAS: UAB „Inžinerinis projektavimas“, Panerių g. 64, Vilnius. El. paštas info@projektavimas.net, tel. +370-699-80116.

Valstybinė saugomų teritorijų tarnyba prie Aplinkos ministerijos, Antakalnio g. 25, Vilnius. El. paštas vstt@vstt.lt, tel. 8-5 272 3284

PROJEKTO VADOVAS: J. Veigneris

- Statybos rūšis – naujo statinio statyba
- Statinio paskirtis – kiti inžineriniai statiniai
- Statinio kategorija – nesudėtingas II grupės statinys

Projektuojamų statinių vieta:

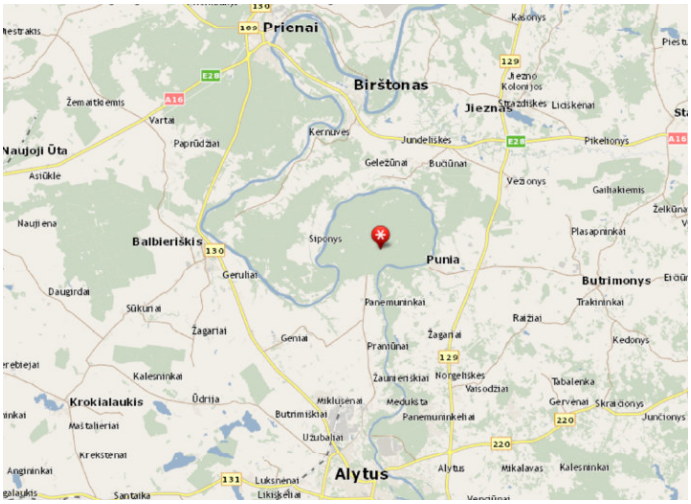

Numatomas informacinių stendų bei rodyklių, dekoratyvių stulpų bei suoliukų įrengimas, 4m ilgio lieptelių raguvose ir 100m ilgio terasinių laiptų įrengimas.

0	2023	Statybos leidimui, konkursui ir statybai.			
Laida	Išleidimo data	Laidos statusas. Keitimo priežastis (jei taikoma)			
Kval. patv. dok. nr.				Punios šilo kraštovaizdžio komplekso tvarkymo ir pritaikymo lankymui supaprastintas projektas	
36532	SPV	J. Veigneris		Aiškinamasis raštas	LAIDA
36531	SPDV	J. Veigneris			0
	INŽ	E. Jonušaitė			
LT	Valstybinė saugomų teritorijų tarnyba prie Aplinkos ministerijos			SR2022-003-3-DA-BD-AR	LAPAS 1 / LAPŲ 16

PROJEKTO RENGIMO PAGRINDAS

Projektas parengtas toliau šiame skyriuje nurodytų dokumentų pagrindu.

2.1.PRIVALOMIEJI IR DOKUMENTAI:

Statinio projektavimo (techninė) užduotis, statytojo reikalavimai.

2.2.PAGRINDINIAI NORMATYVINIAI DOKUMENTAI:

Lietuvos Respublikos statybos įstatymas;

Lietuvos Respublikos Aplinkos apsaugos įstatymas;

Lietuvos Respublikos žemės įstatymas;

Lietuvos Respublikos teritorijų planavimo įstatymas;

Lietuvos respublikos priešgaisrinės saugos įstatymas;

Lietuvos Respublikos atliekų tvarkymo įstatymas;

Lietuvos Respublikos specialiųjų žemės naudojimo sąlygų įstatymas;

STR 1.01.02:2016 „Normatyviniai statybos techniniai dokumentai“;

STR 1.05.01:2017 „Statybą leidžiantys dokumentai. Statybos užbaigimas. Statybos sustabdymas. Savavališkos statybos padarinių šalinimas. Statybos pagal neteisėtai išduotą statybą leidžiantį dokumentą padarinių šalinimas“;

STR 1.02.01:2017 „Statybos dalyvių atestavimo ir teisės pripažinimo tvarkos aprašas“;

STR 1.01.03:2017 „Statinių klasifikavimas“;

STR 1.01.08:2002 „Statinio statybos rūšys”;

STR 1.04.04:2017 „Statinio projektavimas, projekto ekspertizė“;

STR 1.06.01:2016 „Statybos darbai. Statinio statybos priežiūra“;

STR 2.05.03:2003 „Statybinių konstrukcijų projektavimo pagrindai”;

STR 2.01.01(01):2005 „Esminiai statinio reikalavimai. Mechaninis patvarumas ir pastovumas“;

STR 2.01.01(2):1999 „Esminiai statinio reikalavimai. Gaisrinė sauga“;

STR 2.05.04:2003 “Poveikiai ir apkrovos”;

STR 1.01.04:2015 „Statybos produktų, neturinčių darniųjų techninių specifikacijų, eksploatacinių savybių pastovumo vertinimas, tikrinimas ir deklaravimas. Bandymų laboratorijų ir sertifikavimo įstaigų paskyrimas. Nacionaliniai techniniai įvertinimai ir techninio vertinimo paskyrimas ir paskelbimas";

STR 1.03.01:2016 „Statybiniai tyrimai. Statinio avarija“

LST 1516:2015 „Statinio projektas. Bendrieji įforminimo reikalavimai“;

PTR 3.08.01:2013 „Tvarkybos darbų rūšys“;

TRA SBR 19 „Automobilių kelių nesurištųjų mišinių ir gruntų, naudojamų sluoksniams be rišiklių, techninių reikalavimų aprašas“

T DVAER 12 „Automobilių kelių darbo vietų aptvėrimo ir eismo reguliavimo taisyklės“

ESAMA PADĖTIS

3.1.APIE PUNIOS ŠILĄ

Punios šilas – miškas pietų Lietuvoje, Alytaus rajone, 12 km į šiaurę nuo Alytaus, kairiajame Nemuno krante, apjuostas upės kilpos, į vakarus nuo Punios (atskirtas upės). Užima 27,2 km2 plotą (miškingas plotas – 25,1 km2). Priklauso Alytaus miškų urėdijos Punios girininkijai.

Miško paviršius banguotas, vietomis kalvotas, pietrytinėje dalyje lygus. Yra stačių Nemuno šlaitų, vietomis Nemuno terasos plokščios arba nuožulnios. Vakarinėje dalyje teka 3 maži upeliai (Nemuno intakai): Laikštė ir 2 bevardžiai. Dirvožemiai – velėniniai jauriniai liosiški smėliai, slūgsantys ant molių ir priemolių, jauriniai glėjiški priesmėliai, aliuviniai smėliai.

Punios šilas yra didžiųjų praeities girių, besitęsusių abipus Nemuno, liekana. 1960 m. Punios šilas paskelbtas botaniniu zoologiniu draustiniu, nuo 1992 įeina į Nemuno kilpų regioninį parką. Šiaurės rytinė dalis paskelbta Punios šilo gamtiniu rezervatu (4,2 km2). Čia palikta vieta yra nepaliesta žmogaus rankų, galima pamatyti, kaip atrodo nevalytas miškas. Siekiama visą šilą paskelbti lankymui atviru rezervatu.

Prie įvažiavimo į šilą yra muziejus, šilo rytiniame pakraštyje – skulptūrų ekspozicija. Visame miške įrengtos poilsiavietės, pavėsinės, daug išdrožinėtų žvėrelių statulų.

Šile yra 2 Punios šilo pilkapynai, Panemuninkų piliakalnis, Padaglės pilkapynas. Rytuose yra Dainavos apygardos partizanų vadavietė su atkurta žemine.

Iki Punios šilo veda kelias 1110 Alytus–Punios šilas (Panemuninkai). Šile yra tankus miško kelių tinklas, bet daugelis jų automobilių eismui uždaryti. Šile yra 3 mažos gyvenvietės – Strazdinė, Stražiškės (negyvenami) ir Padaglė.

Nuo 1945 m. Punios šile veikę Lietuvos partizanų junginiai sudarė Dzūkų rinktinės Margio grupę (vadas P. Paulauskas, slapyvardis Šarūnas). 1946 m. šile įvyko Pietų Lietuvos partizanų štabo ir Dzūkų rinktinės vado D. Jėčio (slapyvardis Ąžuolas) pasitarimas, kurio metu buvo nuspręsta suvienyti visos Dzūkijos partizanus ir įkurti Dainavos apygardą. Nedideli partizanų būriai Punios šile veikė iki 1952 m.

PUNIOS ŠILO VERTYBĖS

Unikalusis Punios šilas – Lietuvos senųjų girių reliktas, išlaikęs sengirių bruožus. Biologinės įvairovės požiūriu labai turtingas 27 km2 ploto miškas yra labai specifinė, todėl nacionaliniu mastu

vertinga teritorija/biocenozė. Šis šilas gamtiniu požiūriu (dėl savo medynų amžiaus, struktūros, saugomų rūšių ir buveinių gausos) yra vienas vertingiausių miškų Europoje.

Punios šile yra 4 valstybės saugomi gamtos paveldo objektai, iš kurių 3 paskelbti gamtos paminklais:

• Geomorfologinis gamtos paminklas Panemuninkų skardis, saugomas nuo 1997 m.

• Botaninis gamtos paminklas Punios šilo pušis, saugoma nuo 1971 m.; 2,1 m apimties, 42,5 m aukščio.

• Botaninis gamtos paminklas Storasis Punios šilo ąžuolas, saugomas nuo 1971 m.; 5,7 m apimties, 32 m aukščio.

• Botaninis gamtos paveldo objektas 5 Punios šilo ąžuolai, saugomi nuo 1971 m. I ąžuolo apimtis 5,3 m, aukštis 28,0 m; II ąžuolo apimtis 4,0 m, aukštis 27,0 m; III ąžuolo apimtis 4,35 m, aukštis 30,0 m; IV ąžuolo apimtis 5,0 m, aukštis 31,5 m; V ąžuolo apimtis 3,9 m, aukštis 26,0 m.

Punios šile identifikuotos Europos bendrijos svarbos natūralios buveinės: miškapievės, vakarų taiga, plačialapių ir mišrūs miškai, žolių turtingi eglynai, pelkėti lapuočių miškai, skroblynai, pelkiniai miškai, aliuviniai miškai, rūšių turtingi smilgynai, eutrofiniai aukštieji eglynai, aliuvinės pievos, medžiais apaugusios ganyklos, nekalkingi šaltiniai ir šaltiniuotos pelkės, aktyvios aukštapelkės, tarpinės pelkės ir liūnai. Buveinių direktyvos II priedo rūšys: plačialapė klumpaitė (Cypripedium calceolus), žalioji dvyndantė (Dicranum viride), skiauterėtasis tritonas (Triturus cristatus), raudonpilvė kūmutė (Bombina bombina), Manerheimo grybinukas (Oxyporus mannerheimi), niūriaspalvis auksavabalis (Osmoderma barnabita), Šneiderio kirmvabalis (Boros schneideri), purpurinis plokščiavabalis (Cucujus cinnaberinus), europinis plačiaausis (Barbastella barbastellus).

Punios šilas su aukščiu stebinančiomis (kone 40 metrų aukščio) pušimis, galingais ąžuolais (daugiau kaip 4 m apimties) senoliais, žydinčiomis liepomis, įspūdingais klevais, skroblais, uosiais, eglėmis primena senąsias girias. Šile galima pamatyti beveik visus Lietuvoje egzistuojančius miško tipus ir natūraliai augančias medžių rūšis.

Punios šile iš viso galima aptikti 119 į Lietuvos raudonąją knygą įrašytų rūšių (82 pagal 2019 m. įstatymą), 30 jų randamos tik šioje vietoje arba čia jų yra didžiausios populiacijos Lietuvoje.

Pirmą kartą Lietuvoje būtent Punos šile registruoti grybai drebutis *Exidia cartilaginea*, *Hyphoderma obtusiforme*, *Hyphodontia spathulata*, *Tomentella fuscocinerea,* kiškinis skylenis (*Inonotus leporinus*), auksaspalvis minkštesnis (*Hapalopilus salmonicolor)*.

Labai retos Europoje rūšys plonašakė ramalina (*Ramalina thrausta*), ąžuolinis pintenis (*Piptoporus quercinus*) aptinkamos Punos šile.

Čia randamos ąžuolinė baktrospora (*Bactrospora dryina*), skėtrioji briedragė (*Evernia divaricata*), Trogo virvuotė (*Funalia trogii*), vientisasis skylutis (*Perennniporia medula-panis*),

kvapioji ūmėdė (*Russula grata*), baltakraštė artonija (*Arthonia leucopellaea*), didysis žvaigždinas (*Geastrum triplex*).

Šiame šile augančių daugiametės blizgės (*Lunaria rediviva*), retažiedės miglės (*Poa remota*), svogūninės dantažolės (*Dentaria bulbifera*), stačiojo atgirio (*Huperzia selago*), aukštosios gegūnės (*Dactylorhiza fuchsii*), miškinės varnalėšos (*Arctium nemorosum*), tuščiavidurio (*Corydalis cava*) ir tarpinio (*Corydalis intermedia*) rūtenių, žirnialapio vikio (*Vicia pisiformis*), plačiosios platužės (*Lobaria pulmonaria*) populiacijos yra gausiausios Lietuvoje.

3.2. SENGIRĖ

Dalyje Punios šilo (gamtiniame rezervate) nuo 1969 m. nevykdoma jokia žmogaus veikla (bet gamtai pusė šimto metų – tik akimirka). (Lietuvoje nėra kito tokio rezervato, kur jokia žmogaus veikla nebūtų vykdoma jau apie 50 metų.) Punios šilo gamtinis rezervatas primena sengirę, nes yra netankus, su pavieniais stambiais senais medžiais ir dideliu kiekiu negyvos medienos.

Sengire vadinamas **didelio ploto** (daugiau nei 100 km2) brandus miškas, susiformavęs be žmogaus įtakos.

Tokiam pirmykščiam miškui **būdinga medžių rūšių, amžiaus, tankumo įvairovė**.

Sengirėje **nuolat vyksta kaita** – tankmėse išvirtus medžiams atsiranda ertmės, senų medžių vietoje pradeda augti jauni medeliai,..

Eilinį seną mišką vertinga sengire paverčia **didelis negyvos medienos kiekis**: įvairių irimo stadijų ir apimties uoksėti stuobriai, virtėliai, sausuoliai, supuvusių kamienų dalys, kelmai, šakos.

Sengirės su pavieniais stambiais senais gyvais ir mirštančiais medžiais ir jų stabiliomis mikroklimatinėmis sąlygomis yra namai **tūkstančiams organizmų rūšių** nuo vienaląsčių, grybų, kerpių, samanų ir kitų augalų iki vabzdžių, paukščių, stambių žinduolių. (Išoriškai ūkinis miškas gali būti panašus, tačiau biologinės įvairovės prasme jis yra pustuštis).

Sengirės yra daugelio rūšių buveinė. Nuo sengirės elementų priklauso daugiau nei trečdalis borealinių miškų organizmų. Kuo didesnė rūšių įvairovė, tuo miškas tampa atsparesniu išorės poveikiams, taršai.

Kad miškas taptų sengire, turi natūraliai pasikeisti bent kelios medžių kartos, tai yra praeiti apie pusė tūkstančio metų be žmonių veiklos (miško neretinant, nekertant, netręšiant, nesausinant nesodinant medžių ir pan.). Kai žmonės nesikiša į natūralią miško ekosistemos raidą, susiformuoja natūralus ekologinis rūšių balansas, sklandžiai į visumą tarpusavyje susisieja daugybė gyvybinių procesų.

3.3. BRANDŪS SENI MEDŽIAI

Šile gausu gamtinę brandą pasiekusių senų stambių medžių. Vidutinis medynų amžius šile yra 1,5–2 kartus didesnis, negu ūkiniame miške. Čia vyrauja 100-200 metų amžiaus pušynai, 150-200 metų ąžuolynai, pavieniui auga ir daugiau nei 200 metų skaičiuojančios pušys, 400 metų ąžuolai.

Punios šilo ąžuolynai – vieni seniausių ir vertingiausių Lietuvoje. Tikėtina, kad seniausias šilo ąžuolas auga jau 600 metų.

Ąžuolai ypatingai svarbūs ekosistemai. Tai pati vertingiausia medžių rūšis Europoje pagal joje gyvenančių ar su ja susijusių organizmų rūšių skaičių. Ūkiniuose miškuose ąžuolai gali būti kertami vos 120 metų, nors gamtinės brandos jie sulaukia bent po 200-300 metų. Lyginant su žmogaus amžiumi, pramoniniame miške ąžuolai spėja pagyventi vos iki ankstyvos paauglystės. Nukirtus tokius jaunus medžius nebeįsikurs retos rūšys, kadangi niekada nesusiformuos joms reikalingos gyvavimo sąlygos: drevės, nudžiūvusios šakos, giliai gruoblėta medžio žievė. Ąžuolai gali žaliuoti 500 metų, o po to dar kelis šimtus metų stovėti sausi ar irti nuvirtę. Su senais medžiais susiję daugybė bestuburių ir kerpių rūšių, taip pat dalis miško paukščių ir žinduolių, todėl svarbu palikti senus medžius nenukirstus. Kuo stambesni ąžuolų kamienai, kuo didesni virtuoliai, tuo jie vertingesni gamtiniu požiūriu

Punios šile gausu retų ir saugomų brandiems miškams ar sengirėms būdingų kerpių, grybų, samanų ar kitų organizmų rūšių. Yra rūšių, kurios Lietuvoje aptinkamos tik šiame miške. Daugumos jų buveinės yra specifinės, lėtai atsinaujinančios. Išsaugojus šių rūšių buveines bus išsaugotos ir buveinės dešimtims kitų retų organizmų.

Brandiems ąžuolynams būdingos rūšys, rastos Punios šile:

• Grybas krokinis minkštenis (Hapalopilus croceus) aptiktas ant dviejų senų ąžuolų. Nustatyta tik 120 jo radaviečių visoje Europoje.

• Grybas ąžuolinis pintenis (Piptoporus quercinus) čia registruotas pirmą kartą Lietuvoje.

• Kerpė ąžuolinė kepena (Fistulina hepatica) tiesioginiai priklausomas nuo brandžių ąžuolų gausos, Lietuvoje reta rūšis.

• Kerpė ąžuolinė baktrospora (Bactrospora dryina) randama vos 50-yje vietų visoje Europoje, nes šioms kerpėms reikia senesnių negu 200 metų ąžuolų.

• Kerpė kandeliarinė auksuotė (Chrysothrix candelaris) gausi Punios šile. Ji yra senų miškų indikatorius, augantis tik ant labai senų medžių, jaunuolynuose niekada nebus.

• Vabalas niūriaspalvis auksavabalis (Osmoderma barnabita) gyvena saulės gerai įšildomuose drevėtuose ąžuoluose. Jis minta senų ąžuolų viduje trūnijančia mediena.

• Šikšnosparnis europinis plačiaausis (Barbastella barbastellus) ypač išrankus aplinkai – dažniausiai dienoja ir jauniklius augina tik po atsiknojusia brandžių medžių, dažniausiai ąžuolų, žieve.

• Didžioji miegapelė (Glis glis) gyvena senuose ąžuolynuose arba brandžiuose mišriuose medynuose su lazdynų traku.

Be brandžių ąžuolų šios rūšys neišgyvens!

3.4. NEGYVOS MEDIENOS SVARBA

Medžiai, jei niekas jų nepažeidžia, nenupjauna, gali išgyventi šimtmečius. Jie gali ilgai išlikti gyvi net ir tada, kai šerdis ir didelė dalis medienos supūva. Visą savo gyvenimą medžiai meta nudžiūvusias šakas, lapus ir žievę, kol galiausiai patys nudžiūva. Tačiau net ir tuomet jie maitina ir priglaudžia daugybę gyvūnų, grybų, augalų. Mūsų klimato juostoje nuo negyvos medienos yra priklausomi net 5000 – 7000 gyvūnų, augalų ir grybų rūšių. Įvairių irimo stadijų ir apimties uoksėti stuobriai, virtėliai, sausuoliai, supuvusių kamienų dalys, kelmai, šakos yra neatsiejama sveiko miško dalis. Medžių žūtis kitiems organizmams sukuria sąlygas gyventi. Stambi negyva mediena, kokia ji nebūtų, ar tai virtėlis, sausuolis ar stuobrys, yra žymiai vertingesnė nei smulki, nes ji ilgiau išsilaiko nesupuvus ir rūšys gali ilgesnį laiką joje gyventi ir daugintis. Didelio skersmens žuvusių medžių trūkumas Europos miškuose lemia maždaug trečdalio sengirėse aptinkamų gyvūnų ir grybų rūšių nykimą.

Įvairaus amžiaus, rūšių ir tankumo medynai su skirtingų irimo stadijų ir apimties negyvos mediena kai kam gali atrodyti kaip nesutvarkytas miškas. Tačiau būtent toks miškas yra pilnas gyvybės. Natūraliuose spygliuočių ir mišriuose miškuose, sengirėse visada gausu negyvos medienos, nes ji yra tūkstančių įvairių organizmų gyvenamoji aplinka, maistas ar laikina slėptuvė. Dalis į Lietuvos raudonąją knygą įrašytų miško rūšių yra senųjų miškų reliktai, todėl aptinkami/egzistuoja tik brandžiuose medynuose. Didžiausią grėsmę šioms retoms saugomoms rūšims kelia senų medžių kirtimai ir didelio skersmens negyvos medienos trūkumas. Lietuvos miškuose negyvos medienos viename miško hektare yra tik apie 9 m3 sausuolių, stuobrių ar virtuolių. Mūsų klimato juostos miškuose tokios medienos turėtų būti bent 20–30 m3 hektare.

Seni medžiai, stuobriai ir virtuoliai ir kita negyva mediena miškuose:

• Yra gyvenamoji vieta. Uoksuose ir drevėse dažniausiai peri geniniai paukščiai, pelėdos, šikšnosparniai. (Juodajai meletai reikalingas bent 20–25 cm skersmens stuobrys ar sausuolis, kad jame išsikaltų uoksą.) Didžiulius senus medžius lizdams naudoja kai kurie plėšrieji paukščiai, po išvartomis ar po žuvusių medžių šaknimis vaikus veda vilkai ir lūšys.

• Yra maisto šaltinis. Negyva mediena maitinasi vabzdžiai ir grybai. Jie labai išrankūs ir specializuoti, minta tik tam tikros medžių rūšies mediena. Labai reti paukščiai Lietuvoje geniai – tripirštis, baltnugaris genys – įsikuria ten, kur hektare miško yra 10 m3 sausų stuobrių, nes šie sparnuočiai minta minkštoje sutrūnijusių eglių medienoje ar žievėje gyvenančiomis vabzdžių lervomis.

• Stabdo klimato kaitą. Medžiai naudodami anglies dioksidą „užrakina“ jį savo kamiene. Miškai – didžiausią anglies dioksido masę surišanti ekosistema pasaulyje. Žuvę medžiai gali būti skaidomi šimtmečius, o anglies dioksidas bus išlaisvintas labai palaipsniui.

• Grąžina maisto medžiagas atgal į dirvą. Mikroorganizmų skaidoma mediena virsta mineralinėmis ir organinėmis medžiagomis, kurios suteiks tvirtumo kitiems augalams.

• Paįvairina kraštovaizdį.

Nuolatinis negyvos medienos šalinimas iš miško kelia grėsmę šimtų miško organizmų rūšių išlikimui, o tuo pačiu ir miškui.

Eglių virtėliai saugomoms gyvūnų ir grybų rūšims yra antri pagal svarbą po ąžuolų virtėlių. negyvoje eglės medienoje vystosi daugybė retų ir pažiedžiamų augalijos ir gyvūnijos rūšių.

Dauguma šių su eglėmis susijusių rūšių yra senų, menkai žmonių ūkinės veiklos paliestų miškų indikatoriai.

Eglynams būdingos rūšys, rastos Punios šile:

• Aukšliagrybis (*Camarops tubulina)*, papėdgrybiai *Crustoderma dryinum*, *Postia guttulata*, *Scytinostroma odoratum*, kvapioji ragapintė (*Skeletocutis odora),* augantys ant stambių eglių virtėlių. Jie yra senų, menkai žmogaus ūkinės veikos paliestų miškų indikatoriai. Jų radimas rodo, kad Punios šilas yra vienas iš geriausiai išsilaikiusių senų miškų Lietuvoje, kuriame išlikusios palankios sąlygos retoms ir jautrioms žmogaus ūkinei veiklai rūšims plisti.

• Grybų rausvosios pintainės *(Fomitopsis rosea),* plunksninio raukšliagrybio *(Phlebia centrifuga)* ir skaisčiosios raudonpintelės *(Pycnoporellus fulgens),* augančių ant stambių, iš dalies sutrūnijusių eglių virtuolių, populiacijos yra vienos iš geriausiai Europoje pietinėje arealo dalyje išsilaikiusių.

• Vabalas šiaurinis elniavabalis (*Ceruchus chrysomelinus*) surastas senuose, dėl irimo suminkštėjusiuose stambiuose eglių virtėliuose. Jo lervos *minta tik spygliuočių mediena.*

• Vabalas didysis skydvabalis (*Peltis grossa*) gyvena trūnijančioje, minkštoje eglių stuobrių medienoje.

• Šiaurinis klimokas (*Climacocytis borealis*) randamas ant pradėjusių irti eglės kelmų, stambių stuobrių

• Kerpė norveginė šiurė (*Cladonia norvegica*) aptinkama ant yrančios stambių eglių medienos.

• Kerpė plonašakė ramalina (*Ramalina thrausta*) auga ant senų eglių šakelių.

• Kerpė skėtrioji briedragė (*Evernia divaricata*) rasta ant medžių kamienų – šiuo metu tai vienintelė populiacija Pietų Lietuvoje.

• Grybas sakingoji tamsiatramė (*Ischnoderma benzoinum*) gyvena ant išvirtusių, labiau papuvusių stambių eglės virtuolių.

• Grybo apskritasporio bobausio (*Gyromitra sphaerospora*) išgyvenimas yra susijęs tik su negyvąja eglės mediena.

ESAMOS BŪKLĖS FOTOFIKSACIJA





Punios šilo ąžuolynas



Senieji medžiai



Miško takas palei Nemuną



Punios šilo raguvos



Panemuninkų piliakalnis



Punios šilo raguvos



Punios šilo Vytauto kelias





Punios šilo ąžuolas



Punios šilo ąžuolynas



Punios piliakalnis kitoje Nemuno pusėje

Nuotraukos darytos 2019 liepa

3.5.ŽELDINIAI

Teritorijoje esami medžiai ir želdiniai maksimaliai išsaugomi. Esant būtinybei, gauti savivaldybės leidimą saugotinų medžių ir krūmų kirtimo, persodinimo ar kitokio pašalinimo, genėjimo darbams. Želdiniai pertvarkomi (kertami, persodinami ir pan.) vadovaujantis „Saugotinų medžių ir krūmų kirtimo, persodinimo ar kitokio pašalinimo atvejų, šių darbų vykdymo ir leidimų šiems darbams išdavimo, medžių ir krūmų vertės atlygininio tvarkos aprašuį, patvirtintu LR AM 2008-01-31 Įsakymu Nr. D1-87.

3.6.ESAMI INŽINERINIAI TINKLAI

Darbų ribose nėra inžinerinių tinklų.

3.7.ATITIKTIS TERITRIJŲ PLANAVIMO DOKUMENTAMS

Ištrauka iš Nemuno kilpų regioninio parko tvarkymo plano:

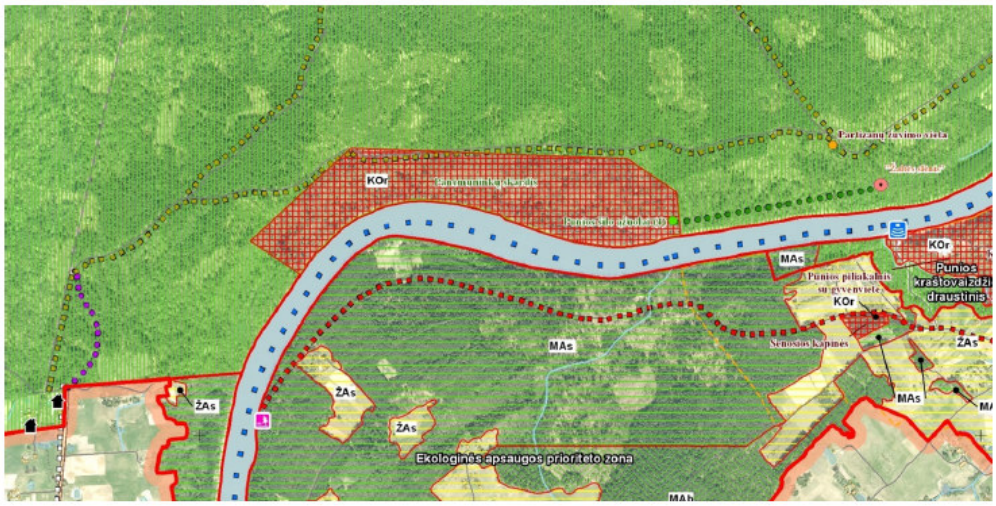

MEk – išsaugančio (konservacinio) ūkininkavimo miškai;
KOr – reguliuojamos apsaugos miškai.

3.8.KULTŪROS PAVELDAS

Šalia projektuojamo objekto išsidėsčiusios nekilnojamosios kultūros vertybės: unikalus objekto kodas Kultūros vertybių registre – 41319 „ Panemuninkų piliakalnis“ (vertingosios savybės – aikštelė, pylimai, griovys, šlaitai, kultūrinis sluoksnis, reljefas) bei unikalus objekto kodas Kultūros vertybių registre – 4399 „ Dainavos apygardos vadavietė“(vertingosios savybės – slėptuvės - bunkerio vieta, reljefas).

Darbų vykdymo metu KPO teritorijoje bus numatoma vykdyti žemės judinimo darbus ne didesniame nei 0,5m gylyje, prieš vykdant darbus rangovas privalo atlikti archeologinius žvalgymus vadovautis PTR 2.13.01.2011 „Archeologinio paveldo tvarkyba“ nuostatomis.

Jei atliekant statybos ar kitokius darbus aptinkama archeologinių radinių ar nekilnojamojo daikto vertingųjų savybių, valdytojai ar darbus atliekantys asmenys apie tai privalo pranešti savivaldybės paveldosaugos padaliniui, o šis informuoja Departamentą. Departamentas gali sustabdyti darbus 15 dienų. Per šį terminą jis kartu su savivaldybės paveldosaugos padaliniu turi patikrinti pranešimą ir priimti sprendimą inicijuoti ar neinicijuoti aptiktos nekilnojamosios kultūros vertybės įregistravimą, kultūros paveldo objekto skelbimą saugomu ar aptiktos vertingosios savybės atskleidimą ir apsaugos reikalavimų patikslinimą.



Situacijos schema

PROJEKTINIAI SPRENDIMAI

Punios šilo kraštovaizdžio projekto tikslas atskleisti lankytojams Punio šilo gamtines vertybes.

Tako pradžia - ties Nemuno gatve, kur šiuo metu stovi medinių skulptūrų kompozicija. Esamos skulptūros (24vnt) iškeliamos į kitą vietą. Projekte numatomas skulptūrų išmontavimas.

Gavus leidimą iš kelių inspekcijos žinybos, išmontuojamas ir įspėjamasis kelio ženklas, kuris gadina pirmąjį vaizdą atvažiavus į Punios šilą. Vietoj ženklo sustatomi 1,2m aukščio kietmedžio stulpeliai (14vnt).

Takas T1 į Punios šilą prasideda esamu taku ir veda į Punios šilą. Tako pradžioje pastatomas informacinis stendas in1. Lankytojui rasti kelią mišku padės ant medžių užrištos informacines juosteles, kurios turėtų lydėti lankytoją iki Punios šilo ąžuolyno (atstumas apie 1km). Juostelės ruošiamos atskiru projektu.

Trasoje yra dvi raguvos – didžioji ir mažoji. Didžiosios raguvos vienas šlaitas 16 m, kitas 20 m. Šlaitai gan statūs, todėl projektuojamos kopimo atramos – 200mm skersmens apvalūs kietmedžio tašai apie 1,2m įkasti į žemę ir sujungti 32mm storio natūralaus pluošto, džiuto virve. Virvė aplink kiekvieną stulpelį apjuosiama tris kartus ir tvirtinama medsriegiais. Abiejų raguvų dugne šlapiuoju metų laiku būna vandens. Todėl abiejose raguvose numatoma įrengti 4m ilgio liepteliai.

Praėjus raguvas, randame Panemuninkų piliakalnį, čia pastatomas informacinis stendas in3.

Šalia piliakalnio driekiasi Išskirtinio reljefo ir aukščio Panemuninkų skardis, čia pastatomas informacinis stendas in2, gamtos paveldo ženklinimas Z1.

Miške ties stačiu nusileidimu prie Nemuno, pastatomas rodyklė R1. Čia numatomi įrengti 100m ilgio 1,6m pločio terasiniai laiptai.

Ąžuolyne esamos lentelės apie kunigaikščius prie ąžuolų, keičiamos į stilizuoto karžygio siluetus su LDK kunigaikščių vardais ir valdymo metais (Punios šilo ąžuolyno dekoratyviniai stulpai DS-1). Taip ažuolyne numatoma didesnė ąžuolyną simbolizuojanti kompozicija DS-2 IR DS-3.

Suoliukai „su2“ ąžuolyne projektuojami neišsiskiriantys iš aplinkos, numatomi 8vnt.

Visos mažosios architektūros formos statomos ant sraigtinių polių, 0,5m atstumu nuo esamų takų, kad nekeltų pavojaus einantiems žmonėms.

Projektuojamų įrenginių sąrašas:

Nr.	Pavadinimas	Dydis	Kiekis
1.	INFORMACINIAI STENDAI in1	1000x600	1 vnt.
2.	INFORMACINIAI STENDAI in2	600x600	1 vnt.
3.	INFORMACINIAI STENDAI in3	300x600	1 vnt.
4.	DEKORATYVINIAI STULPAI DS-1 (KARŽYGIO SILUETAS)		13 vnt.
5.	DEKORATYVINIAI STULPAI DS-2 ir DS-3		2 vnt.
6.	GAMTOS PAVELDO ŽENKLINIMO STULPELIS		6 vnt.
7.	SUOLIUKAI su2		8 vnt.
8.	TERASUOTI LAIPTAI	100 m	250 vnt.
9.	RODYKLĖS R1, R2, R3		7 vnt.
10.	INFORMACINIAI STENDAI P1		1 vnt.

4.1.INFORMACINIAI STENDAI IN1, IN2, IN3

Stendai lankstomas iš 10 mm storio rūdinto (Corten) plieno lakšto. Ornamentas išpjaunamas lazeriu pagal projekto autoriaus pateiktą grafinį failą. Stendo pade išgręžiamos keturios O 11 mm skylės tvirtinimui. Stendo pamatams naudojami sraigtiniai karšto cinkavimo būdu dengti plieniniai pamatai. Prie sraigtinių pamatų stendas priveržiamas M10 cinkuotais varžtais šešiakampe galva su poveržlėmis ir veržlėmis. Varžtų galvos turi būti taškiniu būdu privirintos prie stendo pado dėl vagystės ir vandalizmo prevencijos. Informacinė plokštė gaminamos naudojant UV spaudos technologiją – spausdinant ant kompozito plokštės. Informacija ant plokštės maketuojama atskiru projektu, derinama su parko direkcija.

4.2.SUOLIUKAI SU2

Suoliukų **su2** sėdimoji dalis gaminama iš dviejų 7cm storio maumedžio lentų, kurios šlifuojamos ir dengiamos lazūra (impregnantas, gruntas ir glazūra viename produkte), skirta išorės medienai, spalva derinama su projekto autoriumi darbų vykdymo metu. Lentos M8 nerūdijančio plieno medvaržčiais tvirtinamos prie suolo atramų, gaminamų iš 10mm storio rūdinto plieno. Atramos fasadinėje dalyje lazeriu išpjaunamas dekoro elementas. Atramos tvirtinamos prie sraigtinių polių.

4.3.DEKORATYVINIAI STULPAI DS-1, DS-2, DS-3

Stulpas gaminamas iš 5 mm storio rūdinto plieno lakšto. Užrašai ir angos išpjaunami lazeriu pagal projekto autoriaus pateiktą grafinį failą. Stulpo pade išgręžiamos trys O 11 mm skylės tvirtinimui.

Stulpo pamatams naudojami sraigtiniai karšto cinkavimo būdu dengti plieniniai pamatai Prie sraigtinių pamatų stendas priveržiamas M10 cinkuotais varžtais šešiakampe galva su poveržlėmis ir veržlėmis. Varžtų galvos turi būti taškiniu būdu privirintos prie stendo pado dėl vagystės ir vandalizmo prevencijos. Dėl tos pačios priežasties stulpo pado kampe gręžiama skylė, joje sriegiamas sriegis M10 ir į ją įsukamas srieginis strypas tam, kad stendo su vienu sraigtiniu pamatunebūtų galima išsukti iš grunto. Tekstas stulpuose pjaunas kiaurai, prieš gamybą papildomai tikslinamas su Nemuno kilpų regioninio parko direkcija.

4.4.TERASUOTI LAIPTAI L1

Tiksli terasuotų laiptų Punios šile vieta, ilgis parenkamas natūroje pagal esamą situaciją. Tako plotis 1,6m, ilgis apie 100 m. Laiptams naudojamas impregnuota kietmedžio (maumedžio) mediena. Plieno kampuočiai (50x50x4, L=100 cm) įkalami į šlaitą. Juose išgręžiamos sklylės varžtams (varžtai 16 mm skersmens, L=25 cm. Varžtų galvutės įgilinamos į pakopas, ertmės užkalamos mediniais kaiščiais.

Metalinės detalės padengiamos antikorozine danga.

4.5.RODYKLĖS R1, R2, R3

Rodyklių gamybai turi būti naudojama ąžuolinė džiovinta kalibruota, graduota, C24 mediena. Mediena impregnuojama giluminiu būdu. Spalva derinama su projekto autoriumi projekto realizacijos metu. Rodyklių pamatams naudojami sraigtiniai karšto cinkavimo būdu dengti plieniniai pamatai. Informacinės plokštės gaminamos naudojant UV spaudos technologiją – spausdinant ant kompozito plokštės. Informacija ant plokščių maketuojama atskiru projektu, tikslinama su parko direkcija. Rodyklių pririšimą vietovėje vykdyti dalyvaujant projekto autoriui.

Visų projekte numatomų įrenginių konstrukcinius sprendimus ir montavimo technologiją, medžiagas tikslinti gamybos metu su projekto autoriumi.

4.6.SAUGUMO TERITORIJŲ TVARKYMO IR APSAUGOS REIKALAVIMAI

Jei vykdant žemės kasimo darbus bus aptikta archeologinių radinių, vadovaujantis Lietuvos Respublikos nekilnojamojo kultūros paveldo apsaugos įstatymo 9 str. 3 punktu, jei atliekant statybos ar kitokius darbus aptinkama archeologinių radinių ar nekilnojamojo daikto vertingųjų savybių, valdytojai ar darbus atliekantys asmenys apie tai privalo pranešti savivaldybės paveldosaugos padaliniui.

Visų įrenginių vietos tikslinamos statybos darbų metu. Visi naudojami statybiniai gaminiai ir medžiagos bei įrenginiai turi atitikti LR standartus.

4.7.PLANUOJAMAS ATLIEKŲ SUSIDARYMAS

Atliekos privalo būti tvarkomos pagal Aplinkos ministro 2006-12-29 įsakymų Nr.D1-637 patvirtintas „Statybinių atliekų tvarkymo taisykles“, (Žin.2007, Nr. 10-403).

Statybos darbų metu atsiradusios perdirbimui tinkamos atliekos perduodamos į atliekų perdirbimo įmones, likusios, perdirbimui ir/ar antriniam panaudojimui netinkamos atliekos turi būti išvežamos į sąvartyną.

4.8.NUMATOMŲ DARBŲ POVEIKIS

Atliekant statybos darbus būtina laikytis metodinių nurodymų, dėl numatomų darbų žalos gamtai ar augmenijai.

Visi teritorijoje numatomi elementai projektuojami taip, kad kuo mažiau turėtų vizualinės taršos aplinkai ir jokio neigiamo poveikio aplinkai jų įrengimo darbai nepadarys.

4.9.APSAUGINIŲ PRIEMONIŲ NUO SMURTO IR VANDALIZMO TRUMPAS APRAŠYMAS

Siekiant užtikrinti tvirtumą ir ilgaamžiškumą, apsaugoti nuo vandalizmo, visi įrangos ir statinių elementai projektuojami iš atitinkamų skerspjūvių ir storių medžiagų.

4.10. STATYBOS SKLYPE ESAMŲ PASTATŲ, INŽINIERINIŲ TINKLŲ GRIOVIMAS, PERKĖLIMAS AR ATSTATYMAS

Jokių inžinierinių tinklų nėra.

4.11. DUOMENYS APIE STATINIO ATITIKTĮ VISUOMENĖS SVEIKATOS SAUGOS TEISĖS AKTŲ REIKALAVIMAMS

Visos projekte numatomi sprendiniai ir jų įgyvendinimas turi nekelti pavojaus žmogaus sveikatai ir jį supančiai aplinkai. Už statybines atliekas, jų tvarkymą, rūšiavimą, saugojimą ir pašalinimą iš statybvietės statybos darbų metu atsakingas rangovas.

4.12. DUOMENYS APIE CHEMINIŲ MEDŽIAGŲ (TERŠALŲ) POVEIKĮ

Visos projekte numatomos cheminės medžiagos turi nekelti pavojaus žmogaus sveikatai ir jį supančiai aplinkai.

4.13. STATINIO STATYBOS TECHNINĖS PRIEŽIŪROS LAIKO SKAIČIAVIMAS

STR 1.01.03:2017 [5.23] punktas	**STATINIŲ GRUPĖS PAGAL NAUDOJIMO PASKIRTĮ ATITINKANČIĄ STR 1.01.03:2017 [5.23]**			
11, 12	**KITŲ INŽINERINIŲ STATINIŲ STATYBOS TECHNINĖ PRIEŽIŪRA**			
	EIL. NR.	**PAVADINIMAS**	**MINIMALUS VALANDŲ SKAIČIUS**	**PASTABOS**
	1	Projekto nagrinėjimas (1 km; 1000 m^2;1000m^3)	20	
	2	Kiti inžineriniai statiniai (1 km; 1000 m^2; 1000m^3)	70	Pastatai, susisiekimo komunikacijos ir inžineriniai tinklai nevertinami
	3	Dokumentacijos tvarkymas (paslėpti darbai, statybos produktų atitikties dokumentų, statybos žurnalų tvarkymas, aktų pasirašymas)	12	12 val. skirta vienam mėnesiui; valandas reikia dauginti iš statybų trukmės (mėnesiais)
	4	Geodezinės nuotraukos tikrinimas	12	
	5	Užbaigimo komisija	24	

ATLIKTŲ PRITARIMŲ IR SUDERINIMŲ SĄRAŠAS

Eil. Nr.	Institucija	Atsakingas asmuo	Suderinimo data, pastabos
1.	Valstybinė saugomų teritorijų tarnyba prie AM	Kęstutis Krasnickas	2022-03-02, suderinimas pateikiamas prieduose.
2.	Nemuno kilpų regioninio parko direkcija	Dalia Križinauskienė	2022-03-09, suderinimas pateikiamas prieduose.

<table>
<tr><td>0</td><td>2023</td><td colspan="4">Statybos leidimui, konkursui ir statybai.</td></tr>
<tr><td>Laida</td><td>Išleidimo data</td><td colspan="4">Laidos statusas. Keitimo priežastis (jei taikoma)</td></tr>
<tr><td>Kval. patv. dok. nr.</td><td colspan="3">INŽINERINIS PROJEKTAVIMAS
VALSTYBINĖ SAUGOMŲ TERITORIJŲ TARNYBA</td><td colspan="3">Punios šilo kraštovaizdžio komplekso tvarkymo ir pritaikymo lankymui supaprastintas projektas</td></tr>
<tr><td>36532</td><td>SPV</td><td>J. Veigneris</td><td></td><td colspan="2" rowspan="3">Atliktų pritarimų ir suderinimų sąrašas</td><td>LAIDA</td></tr>
<tr><td>36531</td><td>SPDV</td><td>J. Veigneris</td><td></td><td rowspan="2">0</td></tr>
<tr><td></td><td>INŽ</td><td>E. Jonušaitė</td><td></td></tr>
<tr><td rowspan="2">LT</td><td colspan="3" rowspan="2">Valstybinė saugomų teritorijų tarnyba prie Aplinkos ministerijos</td><td rowspan="2">SR2022-003-3-DA-BDAPSS</td><td>LAPAS</td><td>LAPŲ</td></tr>
<tr><td>1</td><td>1</td></tr>
</table>

Priedai

„TVIRTINU"
Valstybinė saugomų teritorijų tarnyba
prie Aplinkos ministerijos
(užsakovas)

Direktorius Albertas Stanislovaitis
(parašas, vardas, pavardė)

2022 m. 01 mėn. 6 d.

PAPILDOMA PROJEKTAVIMO UŽDUOTIS

1. **Užsakovas:** Valstybinė saugomų teritorijų tarnyba prie Aplinkos ministerijos
2. **Projekto pavadinimas:** Punios šilo kraštovaizdžio komplekso tvarkymo ir pritaikymo lankymui darbų aprašas
3. **Projektuotojas:** Architektai Eglė Naujokaitytė (atestato Nr. A 1274), Gintautas Pakšys.
4. **Statybos rūšis**: Nauja statyba.
5. **Projektavimo stadija:** Darbų aprašas.
6. **Statybos vieta:** Alytaus miškų urėdija, Punios girininkija.
7. **Projekto sudėtis:** Projekto tekstinių dokumentų ir brėžinių žiniaraštis, aiškinamasis raštas, brėžiniai.
8. **Pateikiamas projekto egzempliorių skaičius:** 2 egz. ir CD diske.
9. **Projektuojamų statinių apimtis:** Įrenginiai – informaciniai stendai, dekoratyviniai stulpai, suoliukai, terasuoti laiptai, rodyklės.
10. **Papildomos projektavimo užduoties turinys:** Įvertinus darbų apraše numatytų darbų apimtis (numatytų įrengti įrenginių kiekius), pataisyti Punios šilo kraštovaizdžio komplekso tvarkymo ir pritaikymo lankymui darbų aprašą, kad neliktų neatitikimų tarp atskirų darbo aprašo dalių.

    Gavus bendrosios projekto ekspertizės akte nurodytas privalomąsias pastabas, jas ištaisyti ir pateikti pakartotinai ekspertizei.

Užsakovo atstovas

Parašas: Projektų koordinatorius Kęstutis Krasnickas

Data: 2022. 01. 06.

From: Kęstutis Krasnickas <kestutis.krasnickas@vstt.lt>
Sent: Wednesday, March 2, 2022 1:48 PM
To: Justina Jasvilytė <justina.jasvilyte@projektavimas.net>
Subject: RE: Dėl siunčiamo projekto derinimo

Laba diena,
Pritariame Punios šilo kraštovaizdžio komplekso tvarkymo ir pritaikymo lankymui supaprastinto projekto sprendiniams.
Projektą teikite pakartotinai elspertizei. Gavę teigiamą ekspertizės išvadą, projektą tvirtinsime.

Pagarbiai,
Kęstutis Krasnickas
Viešųjų pirkimų ir projektų skyriaus
projektų koordinatorius

Valstybinė saugomų teritorijų tarnyba
prie Aplinkos ministerijos
Antakalnio g. 25, LT-10312 Vilnius



From: Justina Jasvilytė <justina.jasvilyte@projektavimas.net>
Sent: 2022 m. kovo 2 d., trečiadienis 11:57
To: VSTT <vstt@vstt.lt>; Kęstutis Krasnickas <kestutis.krasnickas@vstt.lt>
Subject: Dėl siunčiamo projekto derinimo

Laba diena,
siunčiame dokumentus, prašome patvirtinti apie laiško gavimą.

Pagarbiai
Justina Jasvilytė
Administratorė

Panerių g. 64, 03160 Vilnius
mob.: +370 65545655
el.p.: justina.jasvilyte@projektavimas.net

NEMUNO KILPŲ REGIONINIO PARKO DIREKCIJA

Valstybinė biudžetinė įstaiga, Tylioji g. 1, LT- 59206 Birštonas, tel./ faks. (8 319) 65 610, el. p. direkcija@nemunokilpos.lt
Duomenys kaupiami ir saugomi Juridinių asmenų registre, kodas 193326571

UAB „Inžinerinis projektavimas“
el. p. justina.jasvilyte@projektavimas.net

2022-03-09 Nr. (7.3.2)-V2-225
Į 2022-03-02 Nr. S2022-148

DĖL PROJEKTO PATIKRINIMO

UAB „Inžinerinis projektavimas“ parengtas užsakovui Valstybinei saugomų teritorijų tarnybai prie Aplinkos ministerijos projektas „Punios šilo kraštovaizdžio komplekso tvarkymo ir pritaikymo lankymui supaprastintas projektas“ neprieštarauja Nemuno kilpų regioninio parko planavimo schemai.

Parengtą supaprastintą projektą deriname.

Direktorė Dalia Križinauskienė

Originalas nebus siunčiamas

VALSTYBĖS ĮMONĖ REGISTRŲ CENTRAS
Lvovo g. 25-101, 09320 Vilnius, tel. (8 5) 2688 262, el. p. info@registrucentras.lt
Duomenys kaupiami ir saugomi Juridinių asmenų registre, kodas 124110246

NEKILNOJAMOJO TURTO REGISTRO DUOMENŲ BAZĖS IŠRAŠAS

2022-03-30 14:21:41

1. Nekilnojamojo turto registre įregistruotas turtas:

Registro Nr.: **44/1141312**
Registro tipas: **Žemės sklypas**
Sudarymo data: **2008-08-19**
Alytaus r. sav., Alytaus sen., Panemunėlių k.

2. Nekilnojamieji daiktai:

2.1. **Žemės sklypas**
Alytaus r. sav., Alytaus sen., Panemunėlių k.
Unikalus daikto numeris: **4400-1638-6299**
Žemės sklypo kadastro numeris ir kadastro vietovės pavadinimas: **3348/0004:2 Praniūnų k.v.**
Daikto pagrindinė naudojimo paskirtis: **Miškų ūkio**
Žemės sklypo naudojimo būdas: **Ūkinių miškų sklypai**
Žemės sklypo plotas: **1432.8394 ha**
Žemės ūkio naudmenų plotas viso: **7.4993 ha**
iš jo: pievų ir natūralių ganyklų plotas: **7.4993 ha**
Miško žemės plotas: **1417.2278 ha**
Miško plotas, įregistruotas Miškų valstybės kadastre: **1412.8206 ha**
Duomenų apie Miškų valstybės kadastre įregistruotą miško plotą pateikimo data: **2021-03-31**
Kelių plotas: **6.5434 ha**
Vandens telkinių plotas: **1.5689 ha**
Žemės ūkio naudmenų našumo balas: **0.0**
Matavimų tipas: **Žemės sklypas suformuotas atliekant kadastrinius matavimus**
Indeksuota žemės sklypo vertė: **3940982 Eur**
Indeksuota žemės sklypo vertė be miško: **2803 Eur**
Indeksuota miško vertė: **3938179 Eur**
Indeksuota miško medynų vertė: **3668448 Eur**
Žemės sklypo vertė: **934594 Eur**
Sklypo vertė be miško žemės ir medynų: **1752 Eur**
Miško žemės ir medynų vertė: **932842 Eur**
Miško medynų vertė: **764260 Eur**
Vidutinė rinkos vertė: **3888149 Eur**
Vidutinės rinkos vertės nustatymo data: **2014-10-28**
Vidutinės rinkos vertės nustatymo būdas: **Masinis vertinimas**
Kadastro duomenų nustatymo data: **2014-08-29**
Teritorija, kurioje taikomos specialiosios žemės naudojimo sąlygos: **Elektros tinklų apsaugos zonos (III skyrius, ketvirtasis skirsnis)**
Teritorijos unikalus numeris: **100206580**
Teritorijos nustatymo data: **2022-01-06**
Žymos apie teritoriją padarymo data: **2022-01-17**
Teritorija, kurioje taikomos specialiosios žemės naudojimo sąlygos: **Elektros tinklų apsaugos zonos (III skyrius, ketvirtasis skirsnis)**
Teritorijos unikalus numeris: **100206643**
Teritorijos nustatymo data: **2022-01-06**
Žymos apie teritoriją padarymo data: **2022-01-17**

3. Daikto priklausiniai iš kito registro: įrašų nėra

4. Nuosavybė:

4.1. **Nuosavybės teisė**
Savininkas: **LIETUVOS RESPUBLIKA, a.k. 111105555**
Daiktas: **žemės sklypas Nr. 4400-1638-6299, aprašytas p. 2.1.**
Įregistravimo pagrindas: **2007-12-20 Apskrities viršininko įsakymas Nr. 33-Ž-2943**
Įrašas galioja: **Nuo 2008-09-05**

5. Valstybės ir savivaldybių žemės patikėjimo teisė:

5.1. **Valstybinės žemės patikėjimo teisė**
Patikėtinis: **Valstybės įmonė Valstybinių miškų urėdija, a.k. 132340880**
Daiktas: **žemės sklypas Nr. 4400-1638-6299, aprašytas p. 2.1.**
Įregistravimo pagrindas: **2017-12-20 Lietuvos Respublikos Vyriausybės nutarimas Nr. 1077**
2018-01-08 Perdavimo - priėmimo aktas Nr. 1DPS-55-(4.27.)/VD-1
Įrašas galioja: **Nuo 2018-01-10**

6. Kitos daiktinės teisės :

6.1. **Kelio servitutas - teisė važiuoti transporto priemonėmis, naudotis pėsčiųjų taku, varyti galvijus (tarnaujantis)**
Daiktas: **žemės sklypas Nr. 4400-1638-6299, aprašytas p. 2.1.**
Įregistravimo pagrindas: **2007-12-20 Apskrities viršininko įsakymas Nr. 33-Ž-2943**
2015-08-05 Nacionalinės žemės tarnybos teritorinio skyriaus vedėjo sprendimas Nr. 2SK-1267-(14.2.110.)
Plotas: **3.5818 ha**
Įrašas galioja: **Nuo 2015-12-16**

7. Juridiniai faktai:

7.1. **Nekilnojamasis daiktas yra nekilnojamųjų kultūros vertybių teritorijoje (jų apsaugos zonoje)**
Daiktas: **žemės sklypas Nr. 4400-1638-6299, aprašytas p. 2.1.**
Įregistravimo pagrindas: **1996-12-23 Kultūros vertybių apsaugos departamento įsakymas Nr. Į-161**
Aprašymas: **2011-03-10 Kultūros paveldo departamento pranešimas Nr. 03-17, nekilnojamojo dakto kodas 1847**
Įrašas galioja: **Nuo 2011-03-15**

8. Žymos: įrašų nėra

9. Teritorijos, kuriose taikomos specialiosios žemės naudojimo sąlygos:

9.1. **Gamtos paveldo objektų buferinės apsaugos zonos (V skyrius, trečiasis skirsnis)**
Daiktas: **žemės sklypas Nr. 4400-1638-6299, aprašytas p. 2.1.**
Įregistravimo pagrindas: **2019-06-06 Lietuvos Respublikos specialiųjų žemės naudojimo sąlygų įstatymas Nr. XIII-2166**
2019-12-19 Lietuvos Respublikos žemės ūkio ministro įsakymas Nr. 3D-711
Plotas: **0.0628 ha**
Įrašas galioja: **Nuo 2020-01-02**

9.2. **Paviršinių vandens telkinių pakrantės apsaugos juostos (VI skyrius, aštuntasis skirsnis)**
Daiktas: **žemės sklypas Nr. 4400-1638-6299, aprašytas p. 2.1.**
Įregistravimo pagrindas: **2019-06-06 Lietuvos Respublikos specialiųjų žemės naudojimo sąlygų įstatymas Nr. XIII-2166**
2019-12-19 Lietuvos Respublikos žemės ūkio ministro įsakymas Nr. 3D-711
Plotas: **49.0115 ha**
Įrašas galioja: **Nuo 2020-01-02**

9.3. **Paviršinių vandens telkinių apsaugos zonos (VI skyrius, septintasis skirsnis)**
Daiktas: **žemės sklypas Nr. 4400-1638-6299, aprašytas p. 2.1.**
Įregistravimo pagrindas: **2019-06-06 Lietuvos Respublikos specialiųjų žemės naudojimo sąlygų įstatymas Nr. XIII-2166**
2019-12-19 Lietuvos Respublikos žemės ūkio ministro įsakymas Nr. 3D-711
Plotas: **466.4613 ha**
Įrašas galioja: **Nuo 2020-01-02**

9.4. **Valstybiniai parkai (V skyrius, dvidešimt trečiasis skirsnis)**
Daiktas: **žemės sklypas Nr. 4400-1638-6299, aprašytas p. 2.1.**
Įregistravimo pagrindas: **2019-06-06 Lietuvos Respublikos specialiųjų žemės naudojimo sąlygų įstatymas Nr. XIII-2166**
2019-12-19 Lietuvos Respublikos žemės ūkio ministro įsakymas Nr. 3D-711
Plotas: **1432.8394 ha**
Įrašas galioja: **Nuo 2020-01-02**

9.5. **Botaniniai draustiniai (V skyrius, tryliktasis skirsnis)**
Daiktas: **žemės sklypas Nr. 4400-1638-6299, aprašytas p. 2.1.**
Įregistravimo pagrindas: **2019-06-06 Lietuvos Respublikos specialiųjų žemės naudojimo sąlygų įstatymas Nr. XIII-2166**
2019-12-19 Lietuvos Respublikos žemės ūkio ministro įsakymas Nr. 3D-711
Plotas: **1432.8394 ha**
Įrašas galioja: **Nuo 2020-01-02**

9.6. **Gamtiniai ir kompleksiniai draustiniai (V skyrius, aštuntasis skirsnis)**
Daiktas: **žemės sklypas Nr. 4400-1638-6299, aprašytas p. 2.1.**
Įregistravimo pagrindas: **2019-06-06 Lietuvos Respublikos specialiųjų žemės naudojimo sąlygų įstatymas Nr. XIII-2166**
2019-12-19 Lietuvos Respublikos žemės ūkio ministro įsakymas Nr. 3D-711
Plotas: **1432.8394 ha**
Įrašas galioja: **Nuo 2020-01-02**

9.7. **Miško žemė (VI skyrius, trečiasis skirsnis)**
Daiktas: **žemės sklypas Nr. 4400-1638-6299, aprašytas p. 2.1.**
Įregistravimo pagrindas: **2019-06-06 Lietuvos Respublikos specialiųjų žemės naudojimo sąlygų įstatymas Nr. XIII-2166**
2019-12-19 Lietuvos Respublikos žemės ūkio ministro įsakymas Nr. 3D-711
Plotas: **1417.2278 ha**
Įrašas galioja: **Nuo 2020-01-02**

9.8. **Kultūros paveldo objektų ir vietovių teritorijos, jų apsaugos zonos (V skyrius, pirmasis skirsnis)**
Daiktas: **žemės sklypas Nr. 4400-1638-6299, aprašytas p. 2.1.**
Įregistravimo pagrindas: **2019-06-06 Lietuvos Respublikos specialiųjų žemės naudojimo sąlygų įstatymas Nr. XIII-2166**
2019-12-19 Lietuvos Respublikos žemės ūkio ministro įsakymas Nr. 3D-711
Plotas: **45.896 ha**
Įrašas galioja: **Nuo 2020-01-02**

9.9. **Kelių apsaugos zonos (III skyrius, antrasis skirsnis)**
Daiktas: **žemės sklypas Nr. 4400-1638-6299, aprašytas p. 2.1.**
Įregistravimo pagrindas: **2019-06-06 Lietuvos Respublikos specialiųjų žemės naudojimo sąlygų įstatymas Nr. XIII-2166**
2019-12-19 Lietuvos Respublikos žemės ūkio ministro įsakymas Nr. 3D-711
Plotas: **4.1001 ha**
Įrašas galioja: **Nuo 2020-01-02**

10. Daikto registravimas ir kadastro žymos:

10.1. **Kadastro duomenų tikslinimas (daikto registravimas)**
Daiktas: **žemės sklypas Nr. 4400-1638-6299, aprašytas p. 2.1.**
Įregistravimo pagrindas: **2014-08-29 Nekilnojamojo daikto kadastro duomenų byla**
2015-08-05 Nacionalinės žemės tarnybos teritorinio skyriaus vedėjo sprendimas Nr. 2SK-1267-(14.2.110.)
Įrašas galioja: **Nuo 2015-12-16**

10.2. **Kadastrinius matavimus atliko (kadastro žyma)**
J. Rubino individuali įmonė, a.k. 183854524
Daiktas: **žemės sklypas Nr. 4400-1638-6299, aprašytas p. 2.1.**
Įregistravimo pagrindas: **2014-08-29 Nekilnojamojo daikto kadastro duomenų byla**
Kvalifikacijos pažymėjimas Nr. 2M-M-613
Įrašas galioja: **Nuo 2015-12-16**

11. Registro pastabos ir nuorodos: įrašų nėra

12. Kita informacija: įrašų nėra

13. Informacija apie duomenų sandoriui tikslinimą: įrašų nėra

Dokumentą atspausdino TOMAS ZUPKA

Esamas T1 — Punios šilo takas miške (apie 1,8km)
Esamas T2 — Punios šilo takas palei Nemuną (apie 2,0km)
Esamas T3 — Punios šilo takas esamais miško takais (apie 4,1km)

L1 — terasuoti laiptai ilgis 45,0 m ir 55,0 m (viso apie 100m)
Ta1 — takas tarp ąžuolų (2m pločio pjaunama pieva tarp ąžuolų)

Z1, Z2 — gamtos paminklų ženklinimas
R1, R2, R3 — takų nuorodos – rodyklės

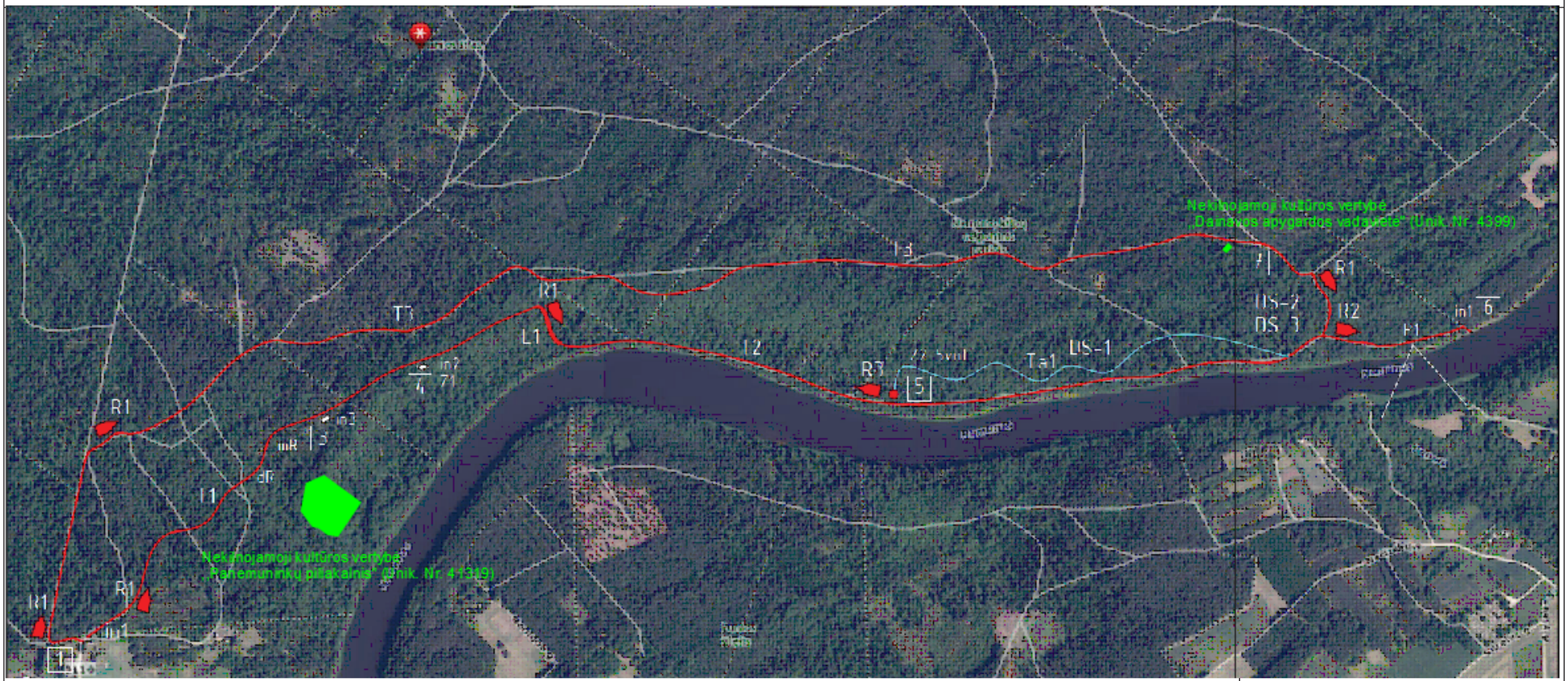

PUNIOS ŠILO TAKO EKPLIKACIJA:

1. Esama automobilių stovėjimo aikštelė, informaciniai stendai, Punios šilo muziejus 2. Punios šilo išskirtinumą paaiškinantis informacinis stendas in1 3. Panemunėnkų piliakalnis, informacinis stendas 03
4. Išskirtinio reljefo ir aukščio Panemunėnkų skardis, informacinis stendas in2, gamtos paveldo ženklinimas Z1 5. penki Punios šilo ąžuolai (Z2 gamtos paveldo ženklinimas) ir Kunigaikščių ąžuolų alėja
6. Punios piliakalnio, esančio kitame Nemuno krante, apžvalgos aikštelė ,stendas P1, numatomo kelto vieta 7. Partizanų žeminė, mR ir dR – mažoji ir didžioji raguvos

	VALSTYBINĖ SAUGOMŲ TERITORIJŲ TARNYBA prie Aplinkos ministerijos				Statinys: PUNIOS ŠILO KRAŠTOVAIZDŽIO KOMPLEKSO TVARKYMO IR PRITAIKYMO LANKYMUI DARBŲ APRAŠAS	
Atestato Nr.						
A1274	Arch.	E. Naujokaitytė		2020.01	Brėžinys: PUNIOS ŠILO TAKO SCHEMA	Laida 0
–	Arch.	G. Pakšys				
Etapas	Statytojas: VALSTYBINĖ SAUGOMŲ TERITORIJŲ TARNYBA				Kompleksas: VSTT-PŠKK-2019/DA- BR.01	Lapas / Lapų
LT						

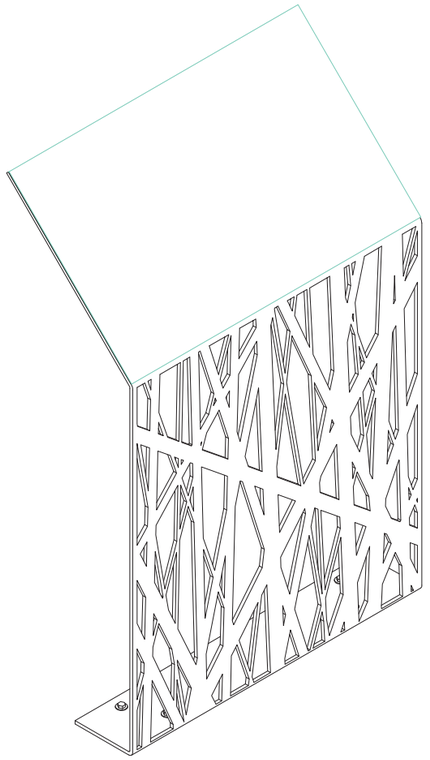

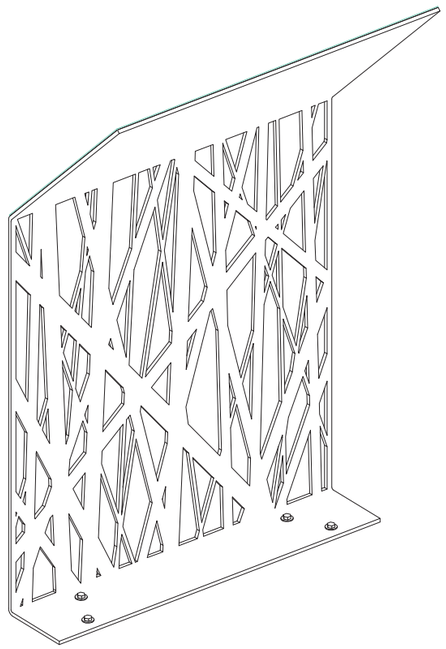

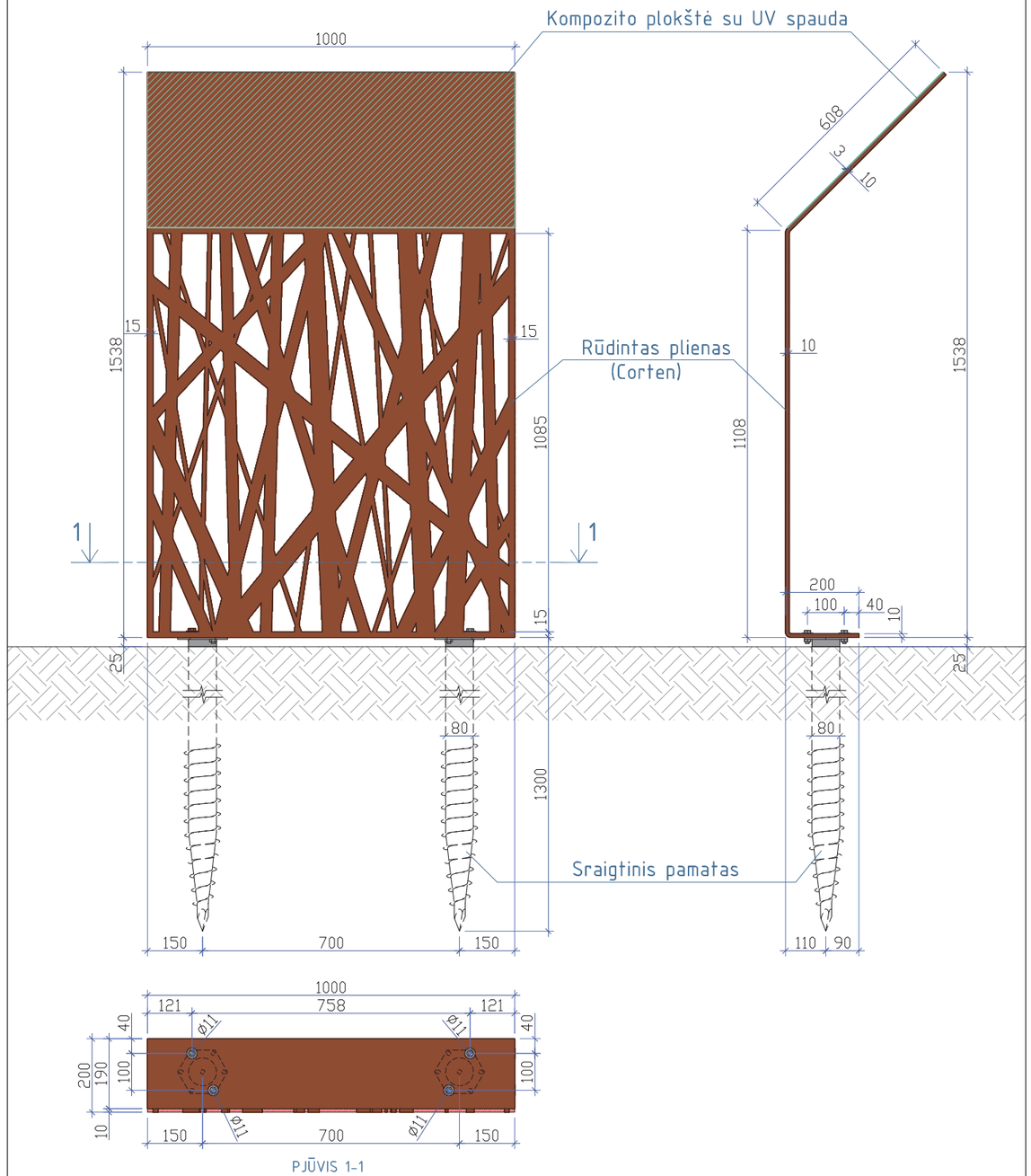

PJŪVIS 1-1

MEDŽIAGŲ KIEKIAI INFORMACINIAMS STENDAMS IN-1 (1 VNT) ĮRENGTI

Eil. Nr.	Pavadinimas	Mato vnt.	Profilis, mm	Ilgis/plotis, mm	Kiekis, vnt.	Vieno elemento	Bendras
1.	Plieninis rūdinto plieno lakštas	m^2	10	1916x1000	1	1,196	1,196
2.	Kompozito plokštė su UV spauda	m^2	3	600x1000	1	0,6	0,6
3.	Sraigtiniai plieniniai pamatai	vnt	Ø80	1300	2	-	2
4.	Varžtas su veržlėmis ir poveržlėmis	vnt	M10	30	4	-	4

PASTABOS:

1. Stendas lankstomas iš 10 mm storio rūdinto (Corten) plieno lakšto. Ornamentas išpjaunamas lazeriu pagal projekto autoriaus pateiktą grafinį failą. Stendo pade išgręžiamos keturios Ø 11 mm skylės tvirtinimui. Skylės briežinyje išdėstytos pagal pasirinktą konkretų sraigtinį pamatą (žiūr. pastabą 2). Jeigu gamintojas pasirenka kito gamintojo sraigtinį pamatą, skylių išdėstymas ir skersmuo koreguojamas pagal pasirinktą gaminį.
2. Stendo pamatams naudojami sraigtiniai karšto cinkavimo būdu dengti plieniniai pamatai Ø80X1300 (arba artimų parametrų).
3. Prie sraigtinių pamatų stendas priveržiamas M10 cinkuotais varžtais šešiakampe galva su poveržlėmis ir veržlėmis. Varžtų galvos turi būti taškiniu būdu privirintos prie stendo pado dėl vagystės ir vandalizmo prevencijos.
4. Informacinė plokštė gaminamos naudojant UV spaudos technologiją – spausdinant ant kompozito plokštės. Dažai purškiami ant paviršiaus ir, veikiant UV spinduliais, staigiai džiovinami.
5. Tekstas ant plokštės baltos spalvos, fonas - žaliai mėlynas, RAL 6000.
6. Informacija ant plokštės maketuojama atskiru projektu, derinama su parko direkcija.

Atestato Nr.	VALSTYBINĖ SAUGOMŲ TERITORIJŲ TARNYBA PRIE APLINKOS MINISTERIJOS			Statinys: PUNIOS ŠILO KRAŠTOVAIZDŽIO KOMPLEKSO TVARKYMO IR PRITAIKYMO DARBŲ APRAŠAS	
A1274	Arch.	E.Naujokaitytė	2020.01	Brėžinys: Punios šilo tako infostendas in1 MASTELIS 1:15	Laida 0
dipl. B Nr. 012540	Arch.	G.Pakšys	2020.01		
Etapas SPP	Statytojas: VALSTYBINĖ SAUGOMŲ TERITORIJŲ TARNYBA PRIE APLINKOS MINISTERIJOS			DOKUMENTO ŽYMUO: VSTT-PŠKK-2019/SPP.BR-02	Lapas 1 / Lapų 1

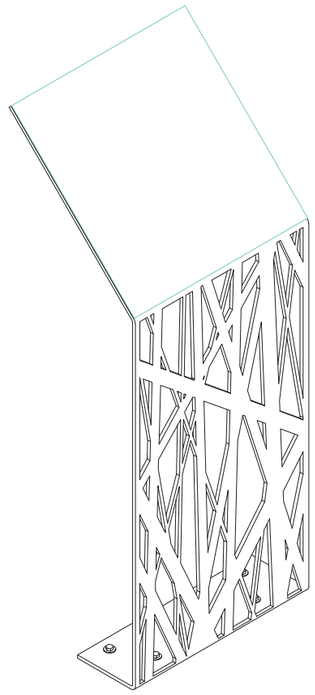

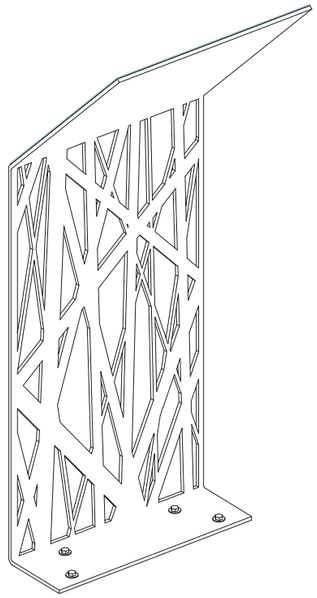

MEDŽIAGŲ KIEKIAI INFORMACINIAMS STENDAMS IN-2 (1 VNT) ĮRENGTI

Eil. Nr.	Pavadinimas	Mato vnt.	Profilis, mm	Ilgis/plotis, mm	Kiekis, vnt.	Vieno elemento	Bendras
1.	Plieninis rūdinto plieno lakštas	m^2	10	1916x600	1	1,15	1,15
2.	Kompozito plokštė su UV spauda	m^2	3	600x600	1	0,36	0,36
3.	Sraigtiniai plieniniai pamatai	vnt	Ø76	800	2	-	2
4.	Varžtas su veržlėmis ir poveržlėmis	vnt	M10	30	4	-	4

PASTABOS:

1. Stendas lankstomas iš 10 mm storio rūdinto plieno (Corten) lakšto. Ornamentas išpjaunamas lazeriu pagal projekto autoriaus pateiktą grafinį failą. Stendo pade išgręžiamos keturios Ø 11 mm skylės tvirtinimui. Skylės brėžinyje išdėstytos pagal pasirinktą konkretų sraigtinį pamatą (žiūr. pastabą 2). Jeigu gamintojas pasirenka kito gamintojo sraigtinį pamatą, skylių išdėstymas ir skersmuo koreguojamas pagal pasirinktą gaminį.
2. Stendo pamatams naudojami sraigtiniai karšto cinkavimo būdu dengti plieniniai pamatai Ø80X1300 (arba artimų parametrų).
3. Prie sraigtinių pamatų stendas priveržiamas M10 cinkuotais varžtais šešiakampe galva su poveržlėmis ir veržlėmis. Varžtų galvos turi būti taškiniu būdu privirintos prie stendo pado dėl vagystės ir vandalizmo prevencijos.
4. Informacinė plokštė gaminamos naudojant UV spaudos technologiją – spausdinant ant kompozito plokštės. Dažai purškiami ant paviršiaus ir, veikiant UV spinduliais, staigiai džiovinami.
5. Tekstas ant plokštės baltos spalvos, fonas – žaliai mėlynas, RAL 6000.
6. Informacija ant plokštės maketuojama atskiru projektu, derinama su parko direkcija.

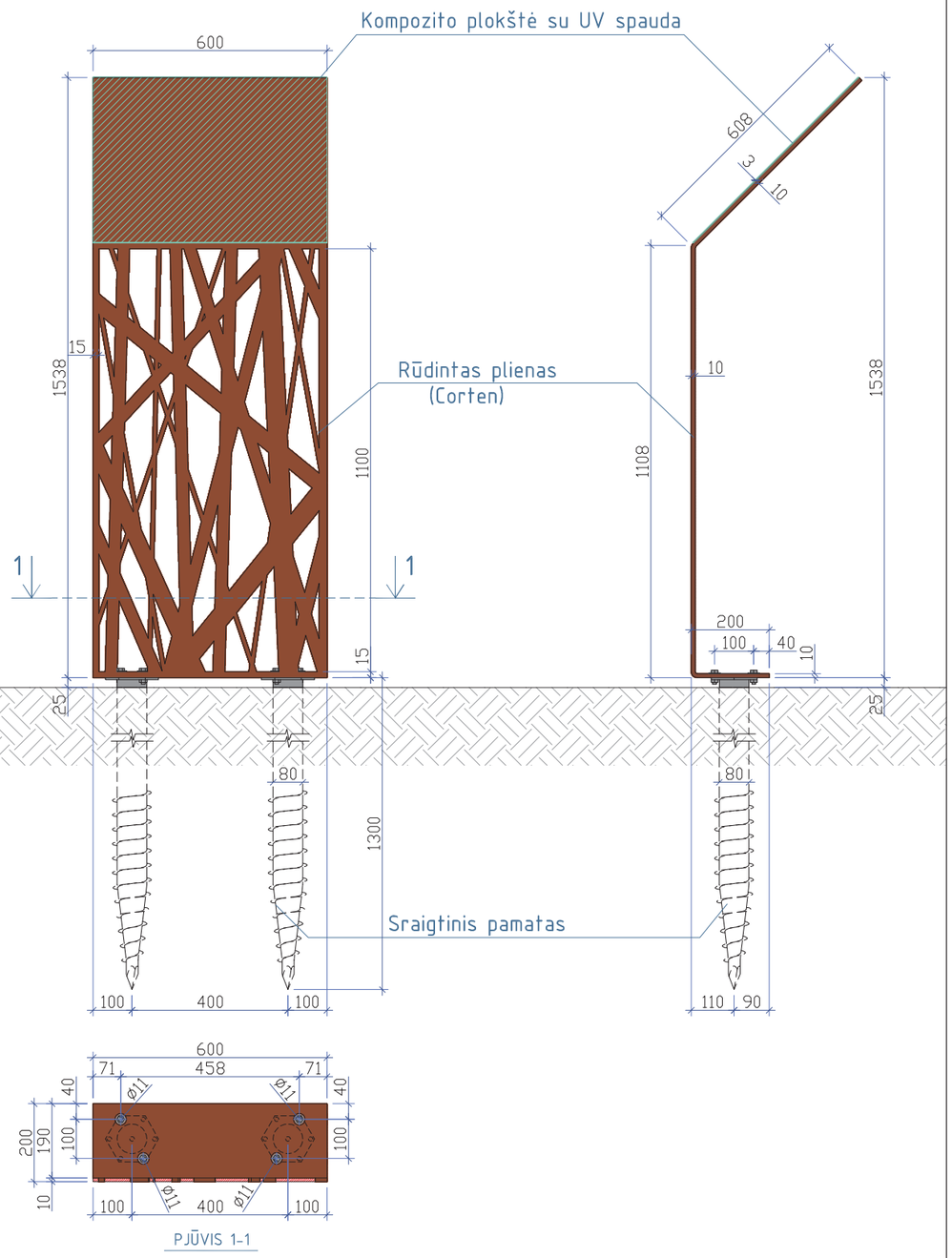

PJŪVIS 1-1

Atestato Nr.	VALSTYBINĖ SAUGOMŲ TERITORIJŲ TARNYBA PRIE APLINKOS MINISTERIJOS			Statinys: PUNIOS ŠILO KRAŠTOVAIZDŽIO KOMPLEKSO TVARKYMO IR PRITAIKYMO DARBŲ APRAŠAS	
A1274	Arch.	E.Naujokaitytė	2020.01	Brėžinys: Punios šilo tako infostendas in2 MASTELIS 1:15	Laida 0
dipl. B Nr. 012540	Arch.	G.Pakšys	2020.01		
Etapas SPP	Statytojas: VALSTYBINĖ SAUGOMŲ TERITORIJŲ TARNYBA PRIE APLINKOS MINISTERIJOS			DOKUMENTO ŽYMUO: VSTT-PŠKK-2019/SPP.BR-03	Lapas 1 / Lapų 1

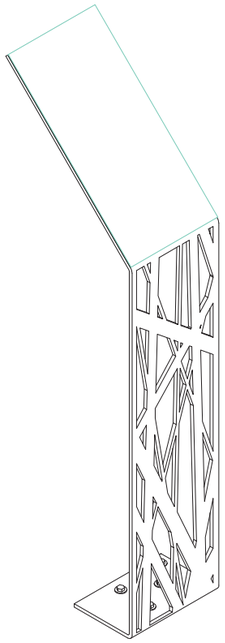

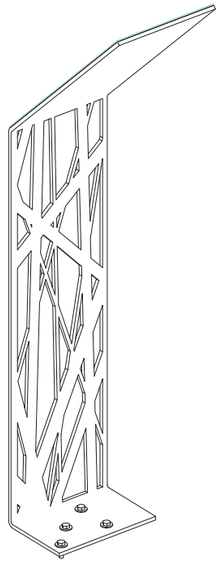

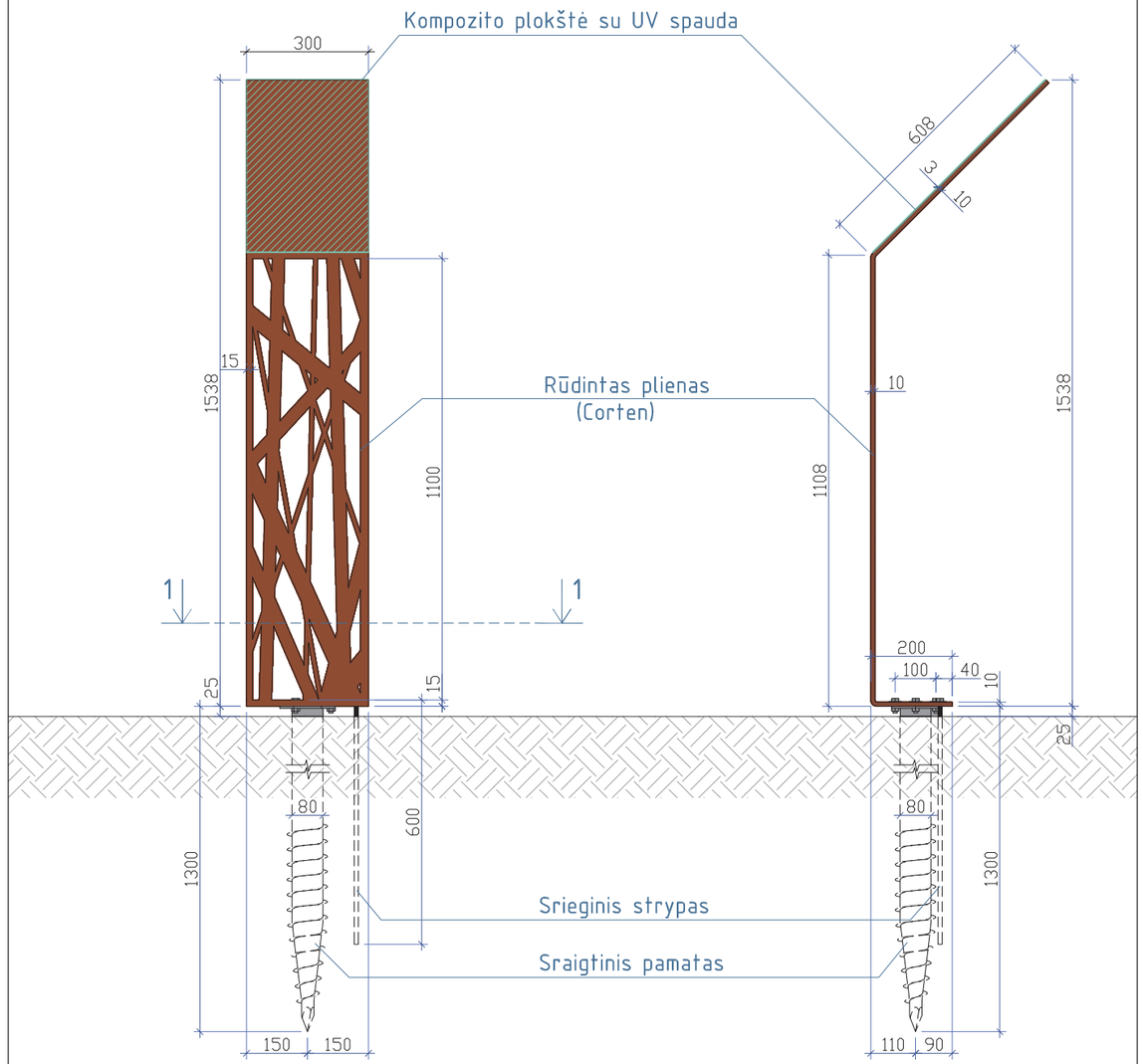

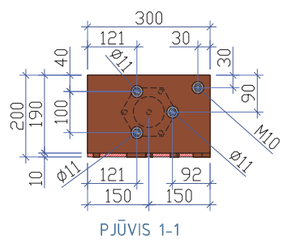

PJŪVIS 1-1

MEDŽIAGŲ KIEKIAI INFORMACINIAMS STENDAMS IN-3 (1 VNT) ĮRENGTI

Eil. Nr.	Pavadinimas	Mato vnt.	Profilis, mm	Ilgis/plotis, mm	Kiekis, vnt.	Vieno elemento	Bendras
1.	Plieninis rūdinto plieno lakštas	m^2	10	1916x300	1	0,575	0,575
2.	Kompozito plokštė su UV spauda	m^2	3	600x300	1	0,18	0,18
3.	Sraigtiniai plieniniai pamatai	vnt	Ø76	800	1	-	1
4.	Varžtas su veržlėmis ir poveržlėmis	vnt	M10	30	4	-	4
5.	Srieginis strypas su veržle ir pov.	vnt	M10	600	1	-	1

PASTABOS:

1. Stendas lankstomas iš 10 mm storio rūdinto plieno (Corten) lakšto. Ornamentas išpjaunamas lazeriu pagal projekto autoriaus pateiktą grafinį failą. Stendo pade išgręžiamos trys Ø 11 mm skylės tvirtinimui. Skylės brėžinyje išdėstytos pagal pasirinktą konkretų sraigtinį pamatą (žiūr. pastabą 2). Jeigu gamintojas pasirenka kito gamintojo sraigtinį pamatą, skylių išdėstymas ir skersmuo koreguojamas pagal pasirinktą gaminį.
2. Stendo pamatams naudojami sraigtiniai karšto cinkavimo būdu dengti plieniniai pamatai Ø80X1300 (arba artimų parametrų).
3. Prie sraigtinių pamatų stendas priveržiamas M10 cinkuotais varžtais šešiakampe galva su poveržlėmis ir veržlėmis. Varžtų galvos turi būti taškiniu būdu privirintos prie stendo pado dėl vagystės ir vandalizmo prevencijos. Dėl tos pačios priežasties stendo pado kampe gręžiama skylė, joje sriegiamas sriegis M10 ir į ją įsukamas srieginis strypas tam, kad stendo su vienu sraigtiniu pamatu nebūtų galima išsukti iš grunto.
4. Informacinė plokštė gaminamos naudojant UV spaudos technologiją – spausdinant ant kompozito plokštės. Dažai purškiami ant paviršiaus ir, veikiant UV spinduliais, staigiai džiovinami.
5. Tekstas ant plokštės baltos spalvos, fonas – žaliai mėlynas, RAL 6000.
6. Informacija ant plokštės maketuojama atskiru projektu, derinama su parko direkcija.

Atestato Nr.	VALSTYBINĖ SAUGOMŲ TERITORIJŲ TARNYBA PRIE APLINKOS MINISTERIJOS			Statinys: PUNIOS ŠILO KRAŠTOVAIZDŽIO KOMPLEKSO TVARKYMO IR PRITAIKYMO DARBŲ APRAŠAS	
A1274	Arch.	E.Naujokaitytė	2020.01	Brėžinys: Punios šilo tako infostendas in3 MASTELIS 1:15	Laida 0
dipl. B Nr. 012540	Arch.	G.Pakšys	2020.01		
Etapas SPP	Statytojas: VALSTYBINĖ SAUGOMŲ TERITORIJŲ TARNYBA PRIE APLINKOS MINISTERIJOS			DOKUMENTO ŽYMUO: VSTT-PŠKK-2019/SPP.BR-04	Lapas 1 / Lapų 1



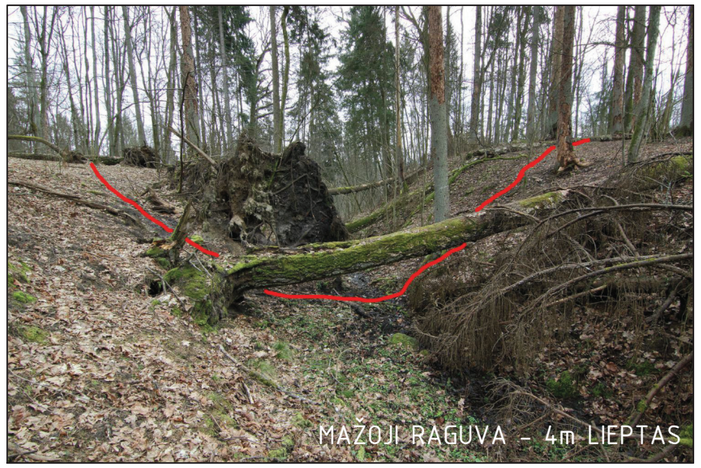

PASTABOS:

1. Stulpelių įrengimui naudojamos kietmedžio medienos (maumedžio) tašai (150mm skersmens, L=3m),
2. Stulpelių tris kartus apsukami natūralaus pluošto, džiuto virve iš 3-ių vijų suktos konstrukcijos. Virvė tvirtinama medsriegiais.
3. Lieptams didžiojoje ir mažojoje raguvose naudojami kvadratinio profilio 4000mm ilgio kietmedžio tašai 200x200mm, sujungti įdėtine metaline detale ID-1, per kurią tvirtinamai prie sraigtinių polių.
4. Visa naudojama mediena impregnuojama sėmenų aliejumi, spalva paliekama natūrali.

DIDŽIOSIOS IR MAŽOSIOS RAGUVŲ MEDŽIAGŲ ŽINIARAŠTIS

Nr.	Pavadinimas	mato vnt	Plotas m2	Storis mm	Kiekis m3	Kiekis vnt	Kiekis	Pastabos
1.	Kietmedžio (maumedžio) apvalūs tašai 150x3000	m3	0,035	3000	0,106	26	2,76	
2.	Virvė 32 mm skersmens, 150m ilgio	m					150	
3.	Tvirtinimo elementai (medvarščiai)	vnt					78	
	LIEPTAI – 2vnt, ILGIS – po 4m							
4.	Sraigtiniai poliai	vnt			4	2	8	
5.	Kietmedžio (maumedžio) tašai 200x200x4000	m3	0,04	4000	0,16	2+2	0,64	
6.	"U" formos cinkuota metalinė detalė ID-1	vnt			2	2+2	4	
7.	Tvirtinimo elementai (medvarščiai)							

Pastaba: Medžiagų kiekiai įrengimo metu.

Atestato Nr.	VALSTYBINĖ SAUGOMŲ TERITORIJŲ TARNYBA prie Aplinkos ministerijos				Statinys: PUNIOS ŠILO KRAŠTOVAIZDŽIO KOMPLEKSO TVARKYMO IR PRITAIKYMO LANKYMUI DARBŲ APRAŠAS	
A1274	Arch.	E. Naujokaitytė		2020.01	Brėžinys: DIDŽIOSIOS IR MAŽOSIOS RAGUVŲ TURĖKLAI IR LIEPTAI, M1:40	Laida 0
–	Arch.	G. Pakšys				
Etapas	Statytojas:				Kompleksas:	Lapas / Lapų
LT	VALSTYBINĖ SAUGOMŲ TERITORIJŲ TARNYBA				VSTT-PŠKK-2019/DA- BR.05	

DERLINGO DIRVOŽEMIO (20%) IR GAMTINIO LAIDAUS ŽVYRO (80%) MIŠINIO TERASUOTOJO PĖSČIŲJŲ ŽALIATAKO TAKO LAIPTŲ L1 ĮRENGIMAS

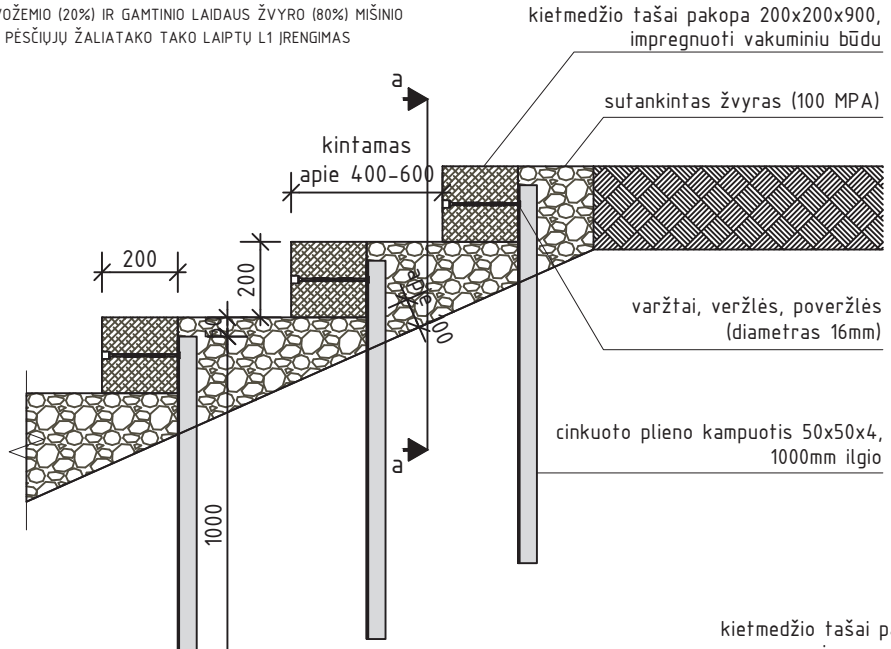

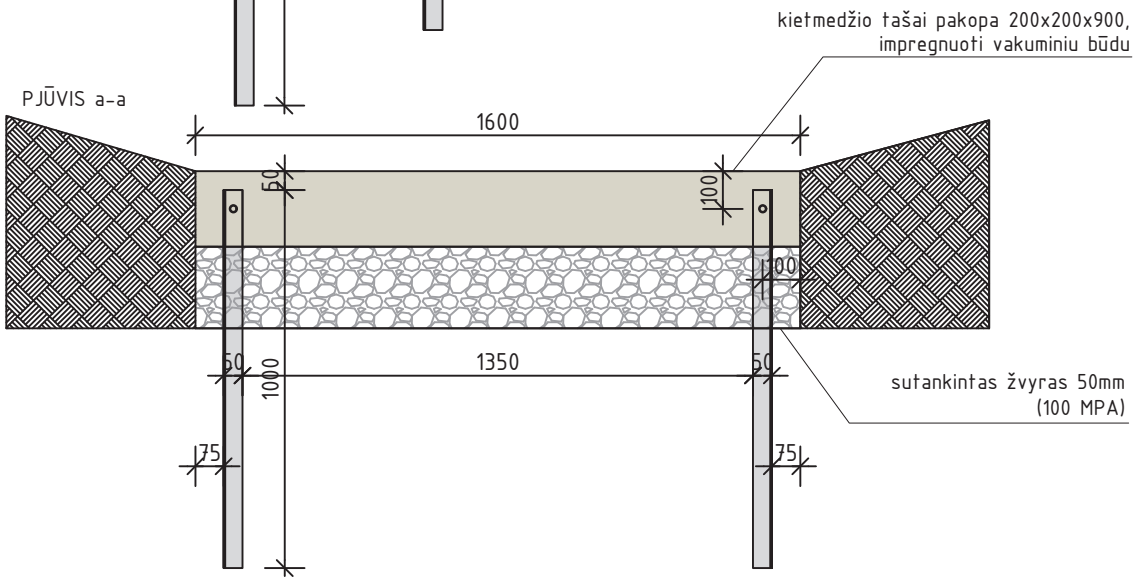

TERASUOTŲ LAIPTŲ L1 MEDŽIAGŲ ŽINIARAŠTIS, ILGIS - 100m			
NR.	MEDŽIAGOS PAVADINIMAS	MEDŽIAGOS APRAŠYMAS	KIEKIS
1.	PAGRINDO GRUNTAS	išlygintas ir kiek įmanoma sutankintas pagrindo gruntas Ev2 apie 30 MPa	24,0m3
2.	TRIAŠIS GEOTINKLAS		160,0m2
3.	ŽVIRGŽDAS	sutankintas žvirgždas 150mm (100 MPA)	24,0m3
4.	METALINIS KAMPUOTIS	50x50x1000mm	500vnt
5.	MEDINIS TAŠAS	impregnuotas kietmedis (maumedis) 200x200x1600mm	250vnt
6.	TVIRTINIMO ELEMENTAI		500vnt

PASTABOS:
Tiksli terasuotų laiptų Punios šile vieta, ilgis parenkamas natūroje pagal esamą situaciją. Tako plotis 1,6m, ilgis apie 100 m.
Laiptams naudojamas impregnuota kietmedžio (maumedžio) mediena.
Plieno kampuočiai (50x50x4, L=100 cm) įkalami į šlaitą. Juose išgręžiamos sklylės varžtams (varžtai 16 mm skersmens, L=25 cm.
Varžtų galvutės įgilinamos į pakopas, ertmės užkalamos mediniais kaiščiais. Metalinės detalės padengiamos antikorozine danga.

Atestato Nr.	VALSTYBINĖ SAUGOMŲ TERITORIJŲ TARNYBA prie Aplinkos ministerijos				Statinys: PUNIOS ŠILO KRAŠTOVAIZDŽIO KOMPLEKSO TVARKYMO IR PRITAIKYMO LANKYMUI DARBŲ APRAŠAS	
A1274	Arch.	E. Naujokaitytė		2020.01	Brėžinys: PUNIOS ŠILO TERASUOTO TAKO PJŪVIS a-a, M1:50	Laida 0
-	Arch.	G. Pakšys				
Etapas	Statytojas:				Kompleksas:	Lapas / Lapų
LT	VALSTYBINĖ SAUGOMŲ TERITORIJŲ TARNYBA				VSTT-PŠKK-2019/DA- BR.06	

1	MINDAUGAS 1239 – 1263
2	TRENIOTA 1263 – 1264
3	TRAIDENIS 1269 – 1281
4	VYTENIS 1295 – 1315
5	GEDIMINAS 1316 – 1341
6	ALGIRDAS 1345 – 1377
7	JOGAILA 1377 – 1381 IR 1382 – 1392
8	KĘSTUTIS 1381 – 1382
9	VYTAUTAS 1392 – 1430
10	ŠVITRIGAILA 1430 – 1432
11	ALEKSANDRAS JOGAILAITIS 1492 – 1506
12	ŽYGIMANTAS SENASIS 1506 – 1544
13	ŽYGIMANTAS AUGUSTAS 1544 – 1572





MEDŽIAGŲ KIEKIAI DEKORATYVINIAMS STULPAMS DS-1 (13 VNT) ĮRENGTI

Eil. Nr.	Pavadinimas	Mato vnt.	Profilis, mm	Ilgis/plotis, mm	Kiekis, vnt.	Vieno elemento	Bendras
1.	Plieninis rūdinto plieno lakštas	m^2	5	400x2200	13	0,88	11,44
2.	Plieninis rūdinto plieno lakštas	m^2	5	200x200	13	0,04	0,52
3.	Sraigtiniai plieniniai pamatai	vnt	Ø80	1300	13	–	13
4.	Varžtas su veržlėmis ir poveržlėmis	vnt	M10	30	39	–	39
5.	Srieginis strypas su veržle ir pov.	vnt	M10	600	13	–	13

PASTABOS:

1. Stulpas gaminamas iš 5 mm storio rūdinto plieno (Corten) lakšto. Užrašai ir angos išpjaunami lazeriu pagal projekto autoriaus pateiktą grafinį failą. Stulpo pade išgręžiamos trys Ø 11 mm skylės tvirtinimui. Skylės brėžinyje išdėstytos pagal pasirinktą konkretų sraigtinį pamatą (žiūr. pastabą 2). Jeigu gamintojas pasirenka kito gamintojo sraigtinį pamatą, skylių išdėstymas ir skersmuo koreguojamas pagal pasirinktą gaminį.
2. Stendo pamatams naudojami sraigtiniai karšto cinkavimo būdu dengti plieniniai pamatai Ø80X1300 (arba artimų parametrų).
3. Prie sraigtinių pamatų stendas priveržiamas M10 cinkuotais varžtais šešiakampe galva su poveržlėmis ir veržlėmis. Varžtų galvos turi būti taškiniu būdu privirintos prie stendo pado dėl vagystės ir vandalizmo prevencijos. Dėl tos pačios priežasties stulpo pado kampe gręžiama skylė, joje sriegiamas sriegis M10 ir į ją įsukamas srieginis strypas tam, kad stendo su vienu sraigtiniu pamatu nebūtų galima išsukti iš grunto.
4. Tekstas dešiniam stulpo šone ("DIDYSIS LIETUVOS KUNIGAIKŠTIS") visuose 13-oje stulpų toks pats, tekstas kairiame šone keičiamas pagal brėžinio viršuje pateiktą sąrašą. Sąrašas prieš gamybą papildomai tikslinamas su Nemuno kilpų regioninio parko direkcija.

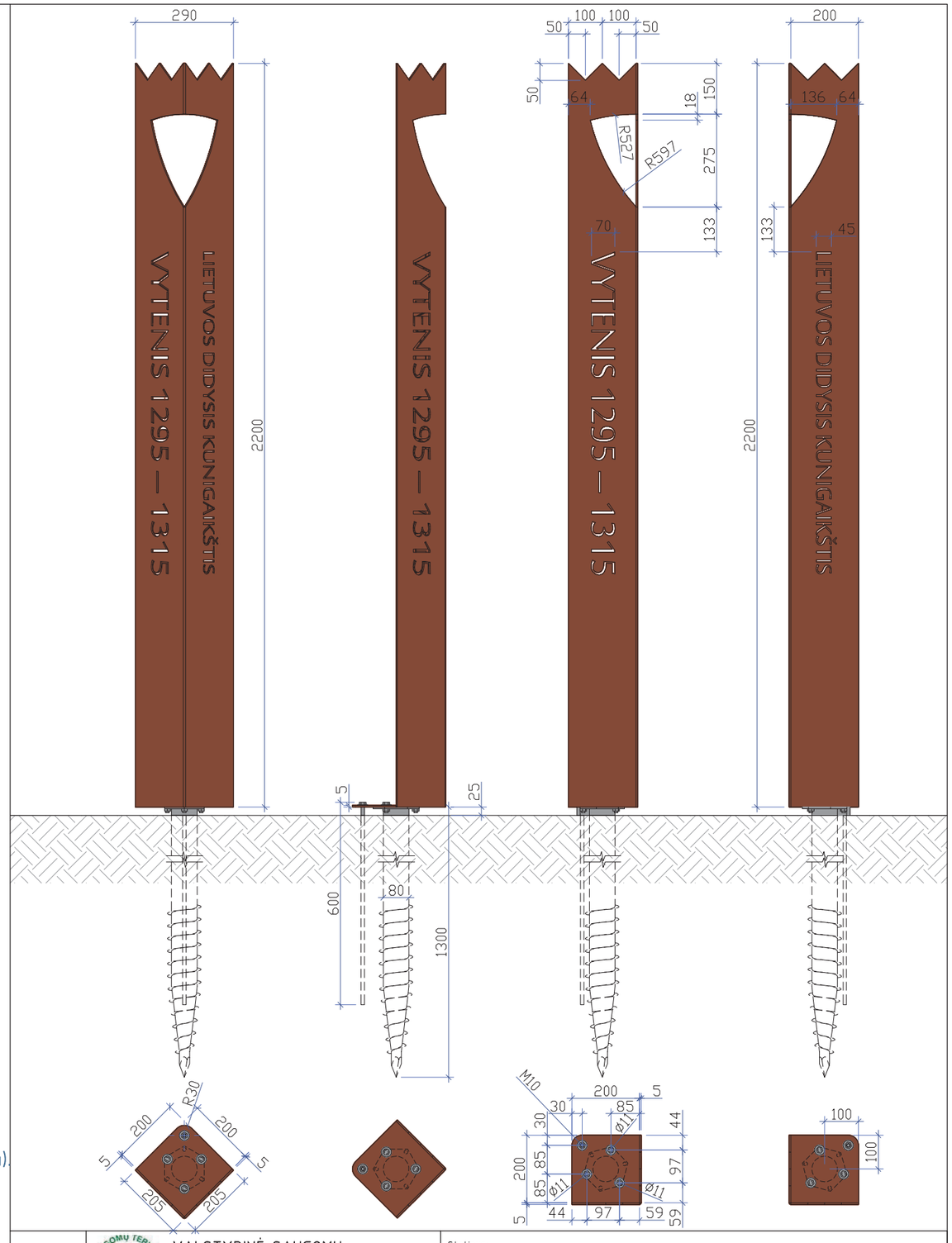

Atestato Nr.	VALSTYBINĖ SAUGOMŲ TERITORIJŲ TARNYBA PRIE APLINKOS MINISTERIJOS				Statinys: PUNIOS ŠILO KRAŠTOVAIZDŽIO KOMPLEKSO TVARKYMO IR PRITAIKYMO DARBŲ APRAŠAS	
A1274	Arch.	E.Naujokaitytė		2020.01	Brėžinys: Punios šilo ąžuolyno dekoratyvinis stulpas DS-1	Laida 0
dipl. B Nr. 012540	Arch.	G.Pakšys		2020.01	MASTELIS 1:15	
Etapas SPP	Statytojas: VALSTYBINĖ SAUGOMŲ TERITORIJŲ TARNYBA PRIE APLINKOS MINISTERIJOS				DOKUMENTO ŽYMUO: VSTT-PŠKK-2019/SPP.BR-07	Lapas 1 / Lapų 2



Atestato Nr.	VALSTYBINĖ SAUGOMŲ TERITORIJŲ TARNYBA PRIE APLINKOS MINISTERIJOS				Statinys: PUNIOS ŠILO KRAŠTOVAIZDŽIO KOMPLEKSO TVARKYMO IR PRITAIKYMO DARBŲ APRAŠAS		
A1274	Arch.	E.Naujokaitytė		2020.01	Brėžinys: Punios šilo ąžuolyno dekoratyvinio stulpo DS-1 vizualizacija		Laida
dipl. B Nr. 012540	Arch.	G.Pakšys		2020.01			0
					MASTELIS 1:15		
Etapas	Statytojas:				DOKUMENTO ŽYMUO:	Lapas	Lapų
SPP	VALSTYBINĖ SAUGOMŲ TERITORIJŲ TARNYBA PRIE APLINKOS MINISTERIJOS				VSTT-PŠKK-2019/SPP.BR-07	2	2

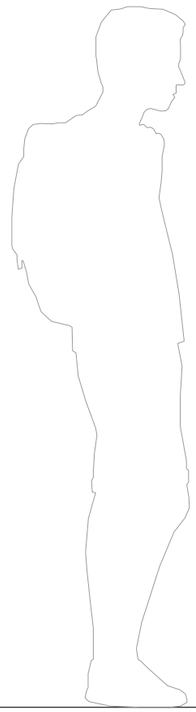

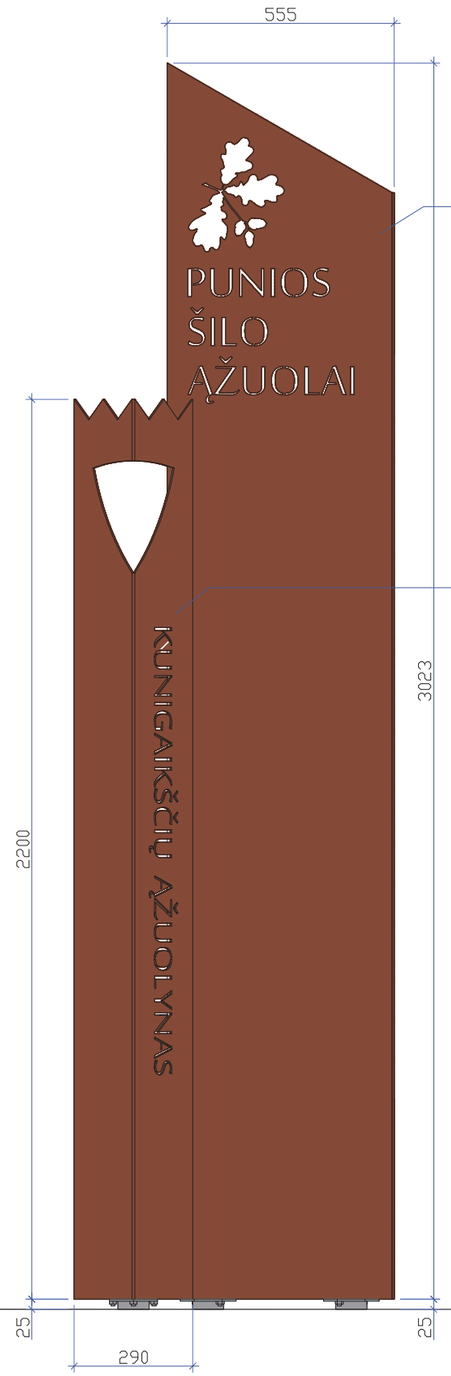

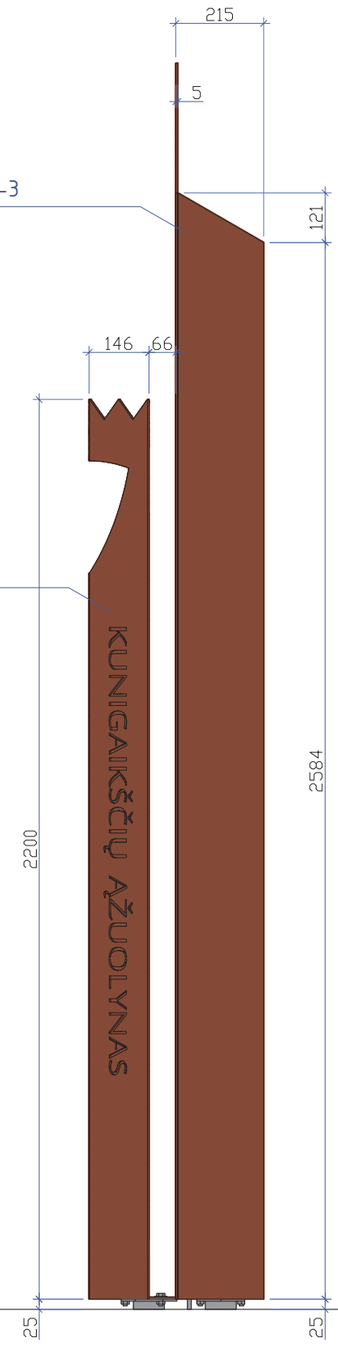

PASTABA:

1. Gaminami du komplektai: dekoratyvinis stulpas DS-2 – 1 vnt.
   dekoratyvinis stulpas DS-3 – 1 vnt.

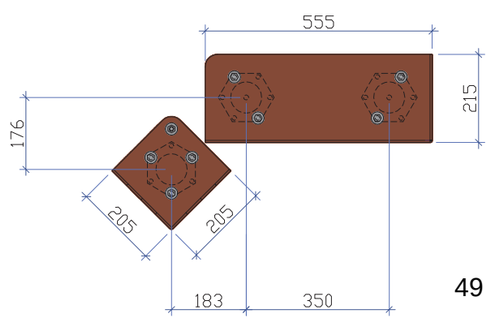

Atestato Nr.	VALSTYBINĖ SAUGOMŲ TERITORIJŲ TARNYBA PRIE APLINKOS MINISTERIJOS				Statinys: PUNIOS ŠILO KRAŠTOVAIZDŽIO KOMPLEKSO TVARKYMO IR PRITAIKYMO DARBŲ APRAŠAS	
A1274	Arch.	E.Naujokaitytė		2020.01	Brėžinys: Punios šilo ąžuolyno dekoratyviniai stulpai DS-2 ir DS-3.	Laida 0
dipl. B Nr. 012540	Arch.	G.Pakšys		2020.01	MASTELIS 1:15	
Etapas SPP	Statytojas: VALSTYBINĖ SAUGOMŲ TERITORIJŲ TARNYBA PRIE APLINKOS MINISTERIJOS				DOKUMENTO ŽYMUO: VSTT-PŠKK-2019/SPP.BR-08	Lapas 1 / Lapų 4

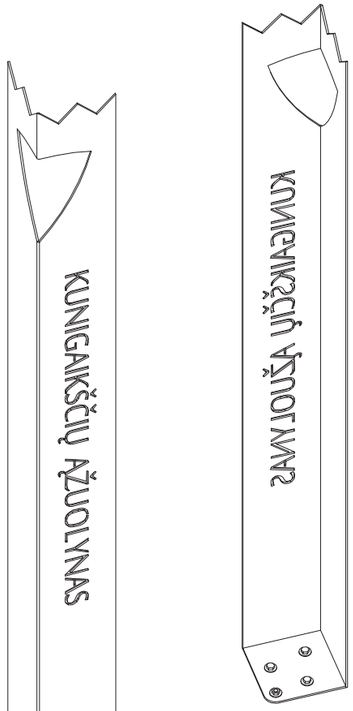

MEDŽIAGŲ KIEKIAI DEKORATYVINIAM STULPUI DS-2 (1 VNT) ĮRENGTI

Eil. Nr.	Pavadinimas	Mato vnt.	Profilis, mm	Ilgis/plotis, mm	Kiekis, vnt.	Vieno elemento	Bendras
1.	Plieninis rūdinto plieno lakštas	m^2	5	400x2200	1	0,88	0,88
2.	Plieninis rūdinto plieno lakštas	m^2	5	200x200	1	0,04	0,04
3.	Sraigtiniai plieniniai pamatai	vnt	Ø80	1300	1	-	1
4.	Varžtas su veržlėmis ir poveržlėmis	vnt	M10	30	3	-	3
5.	Srieginis strypas su veržle ir pov.	vnt	M10	600	1	-	1

PASTABOS:

1. Stulpas gaminamas iš 5 mm storio rūdinto plieno (Corten) lakšto. Užrašai ir angos išpjaunami lazeriu pagal projekto autoriaus pateiktą grafinį failą. Stulpo pade išgręžiamos trys Ø 11 mm skylės tvirtinimui. Skylės brėžinyje išdėstytos pagal pasirinktą konkretų sraigtinį pamatą (žiūr. pastabą 2). Jeigu gamintojas pasirenka kito gamintojo sraigtinį pamatą, skylių išdėstymas ir skersmuo koreguojamas pagal pasirinktą gaminį.
2. Stendo pamatams naudojami sraigtiniai karšto cinkavimo būdu dengti plieniniai pamatai Ø80X1300 (arba artimų parametrų)
3. Prie sraigtinių pamatų stendas priveržiamas M10 cinkuotais varžtais šešiakampe galva su poveržlėmis ir veržlėmis. Varžtų galvos turi būti taškiniu būdu privirintos prie stendo pado dėl vagystės ir vandalizmo prevencijos. Dėl tos pačios priežasties stulpo pado kampe gręžiama skylė, joje sriegiamas sriegis M10 ir į ją įsukamas srieginis strypas tam, kad stendo su vienu sraigtiniu pamatu nebūtų galima išsukti iš grunto.

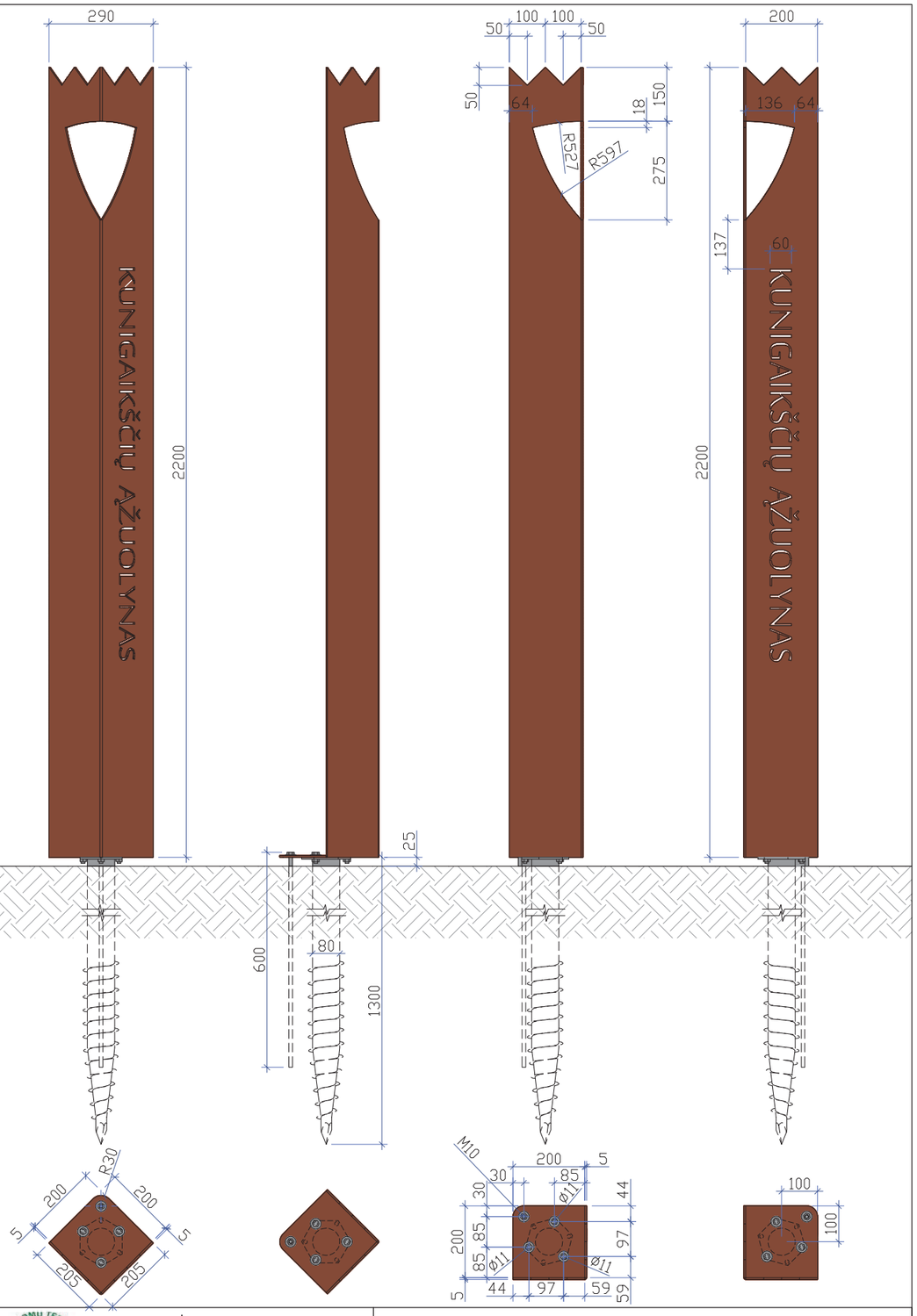

Atestato Nr.	VALSTYBINĖ SAUGOMŲ TERITORIJŲ TARNYBA PRIE APLINKOS MINISTERIJOS				Statinys: PUNIOS ŠILO KRAŠTOVAIZDŽIO KOMPLEKSO TVARKYMO IR PRITAIKYMO DARBŲ APRAŠAS	
A1274	Arch.	E.Naujokaitytė		2020.01	Brėžinys: Punios šilo ąžuolyno dekoratyvinis stulpas DS-2	Laida 0
dipl. B Nr. 012540	Arch.	G.Pakšys		2020.01	MASTELIS 1:15	
Etapas SPP	Statytojas: VALSTYBINĖ SAUGOMŲ TERITORIJŲ TARNYBA PRIE APLINKOS MINISTERIJOS				DOKUMENTO ŽYMUO: VSTT-PŠKK-2019/SPP.BR-08	Lapas 2 / Lapų 4

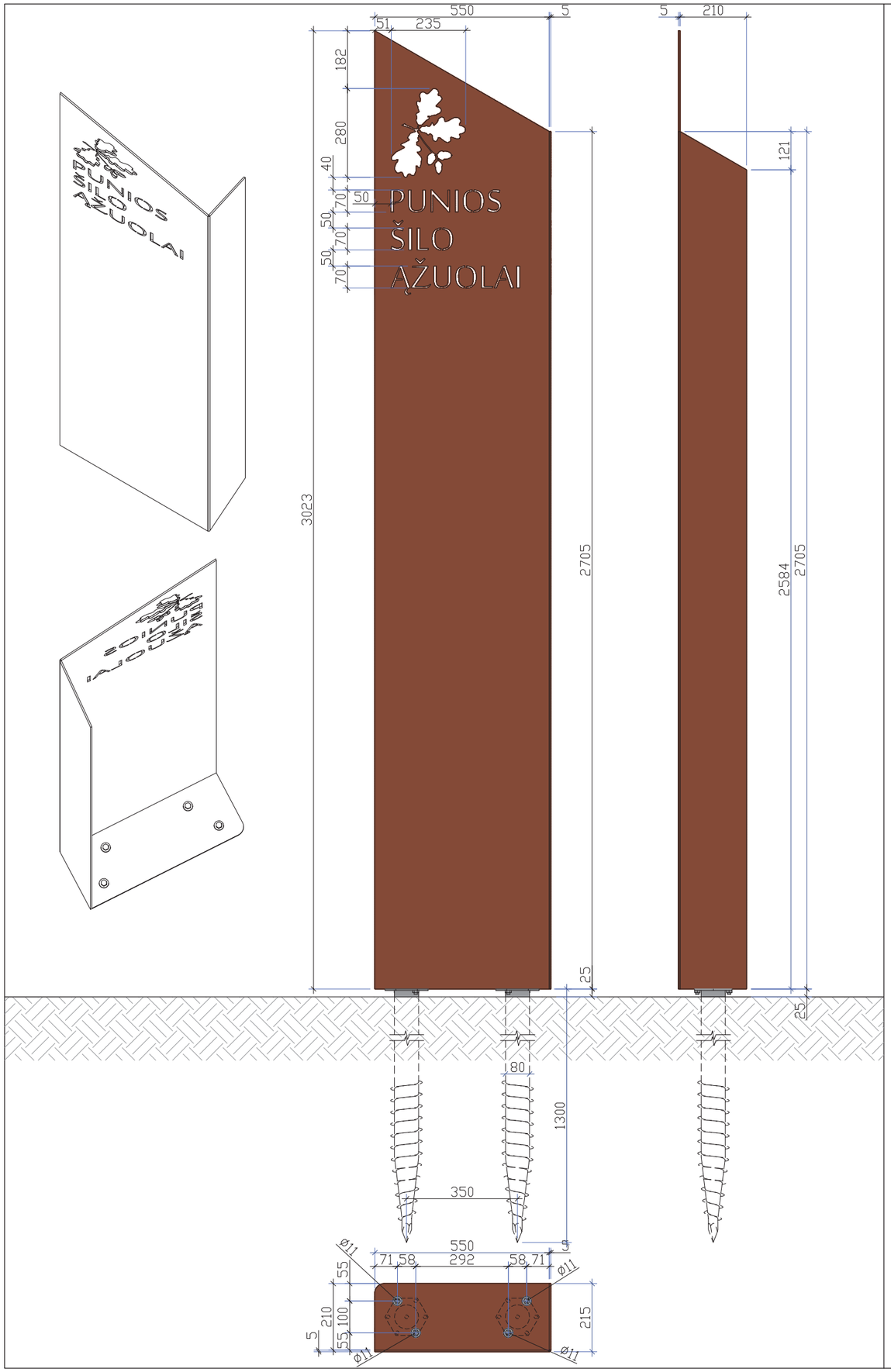

MEDŽIAGŲ KIEKIAI DEKORATYVINIAM STULPUI DS-3 (1 VNT) ĮRENGTI

Eil. Nr.	Pavadinimas	Mato vnt.	Profilis, mm	Ilgis/plotis, mm	Kiekis, vnt.	Vieno elemento	Bendras
1.	Plieninis rūdinto plieno lakštas	m^2	5	770x3023	1	2,33	2,33
2.	Plieninis rūdinto plieno lakštas	m^2	5	210x550	1	0,16	0,16
3.	Sraigtiniai plieniniai pamatai	vnt	Ø80	1300	1	–	2
4.	Varžtas su veržlėmis ir poveržlėmis	vnt	M10	30	4	–	4

PASTABOS:

1. Stulpas gaminamas iš 5 mm storio rūdinto plieno (Corten) lakšto. Užrašai ir angos išpjaunami lazeriu pagal projekto autoriaus pateiktą grafinį failą. Stulpo pade išgręžiamos trys Ø 11 mm skylės tvirtinimui. Skylės brėžinyje išdėstytos pagal pasirinktą konkretų sraigtinį pamatą (žiūr. pastabą 2). Jeigu gamintojas pasirenka kito gamintojo sraigtinį pamatą, skylių išdėstymas ir skersmuo koreguojamas pagal pasirinktą gaminį.
2. Stendo pamatams naudojami sraigtiniai karšto cinkavimo būdu dengti plieniniai pamatai Ø80X1300 (arba artimų parametrų)
3. Prie sraigtinių pamatų stendas priveržiamas M10 cinkuotais varžtais šešiakampe galva su poveržlėmis ir veržlėmis. Varžtų galvos turi būti taškiniu būdu privirintos prie stendo pado dėl vagystės ir vandalizmo prevencijos.

Atestato Nr.	VALSTYBINĖ SAUGOMŲ TERITORIJŲ TARNYBA PRIE APLINKOS MINISTERIJOS				Statinys: PUNIOS ŠILO KRAŠTOVAIZDŽIO KOMPLEKSO TVARKYMO IR PRITAIKYMO DARBŲ APRAŠAS	
A1274	Arch.	E.Naujokaitytė		2020.01	Brėžinys: Punios šilo ąžuolyno dekoratyvinis stulpas DS-3	Laida
dipl. B Nr. 012540	Arch.	G.Pakšys		2020.01		0
					MASTELIS 1:15	
Etapas	Statytojas:				DOKUMENTO ŽYMUO:	Lapas / Lapų
SPP	VALSTYBINĖ SAUGOMŲ TERITORIJŲ TARNYBA PRIE APLINKOS MINISTERIJOS				VSTT-PŠKK-2019/SPP.BR-08	3 / 4



Atestato Nr.	VALSTYBINĖ SAUGOMŲ TERITORIJŲ TARNYBA PRIE APLINKOS MINISTERIJOS			Statinys: PUNIOS ŠILO KRAŠTOVAIZDŽIO KOMPLEKSO TVARKYMO IR PRITAIKYMO DARBŲ APRAŠAS	
A1274	Arch.	E.Naujokaitytė	2020.01	Brėžinys: Punios šilo ąžuolyno dekoratyvinių stulpų DS-2 ir DS-3 vizualizacija MASTELIS 1:15	Laida 0
dipl. B Nr. 012540	Arch.	G.Pakšys	2020.01		
Etapas SPP	Statytojas: VALSTYBINĖ SAUGOMŲ TERITORIJŲ TARNYBA PRIE APLINKOS MINISTERIJOS			DOKUMENTO ŽYMUO: VSTT-PŠKK-2019/SPP.BR-08	Lapas 4 / Lapų 4



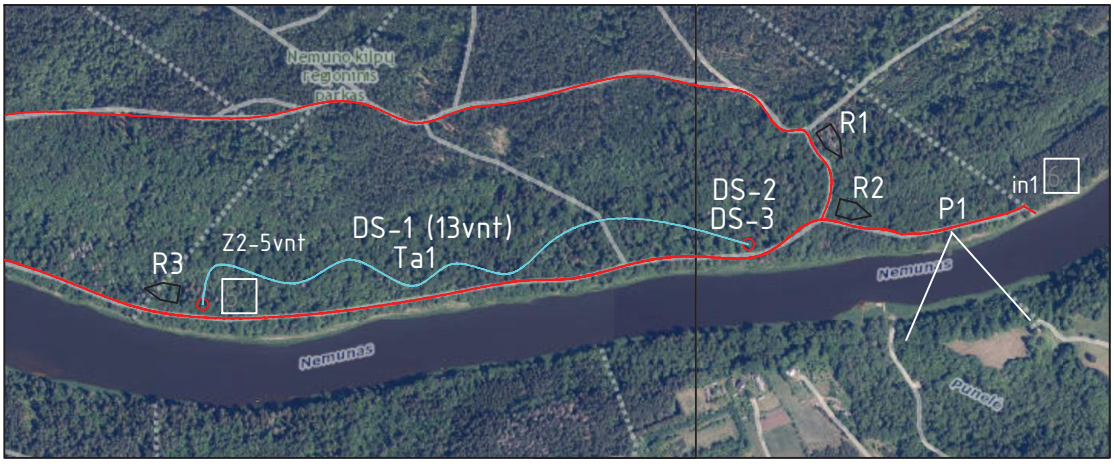

Ta1 – takas tarp ąžuolų – pjaunama žolė apie 2m pločio, 600m.

Atestato Nr.	VALSTYBINĖ SAUGOMŲ TERITORIJŲ TARNYBA prie Aplinkos ministerijos				Statinys: PUNIOS ŠILO KRAŠTOVAIZDŽIO KOMPLEKSO TVARKYMO IR PRITAIKYMO LANKYMUI DARBŲ APRAŠAS	
A1274	Arch.	E. Naujokaitytė		2020.01	Brėžinys: PUNIOS ŠILO TAKAS Ta1 ĄŽUOLYNE	Laida
–	Arch.	G. Pakšys				0
Etapas	Statytojas: VALSTYBINĖ SAUGOMŲ TERITORIJŲ TARNYBA				Kompleksas: VSTT-PŠKK-2019/DA- BR.09	Lapas / Lapų
LT						

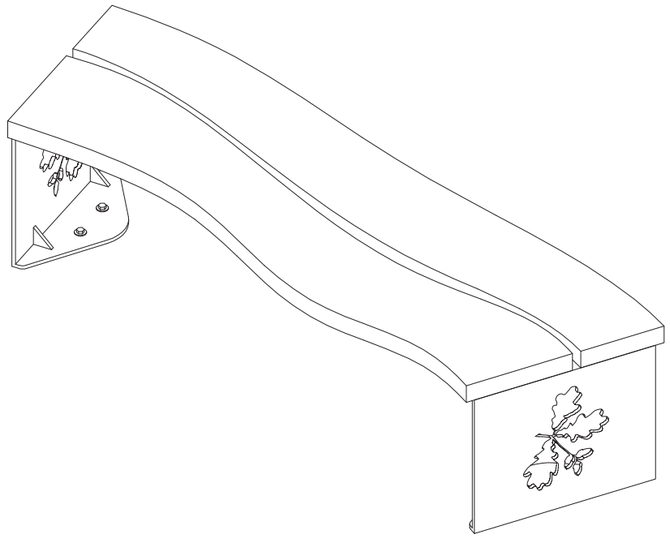

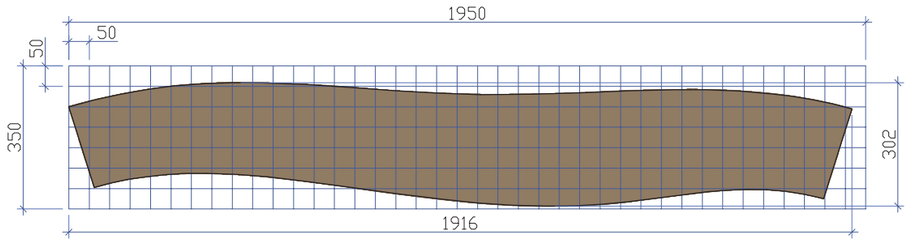

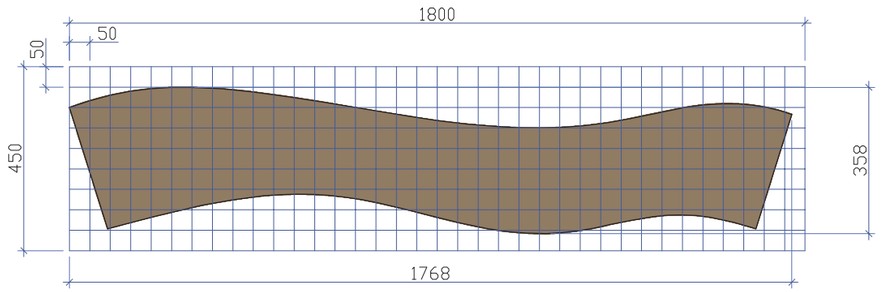

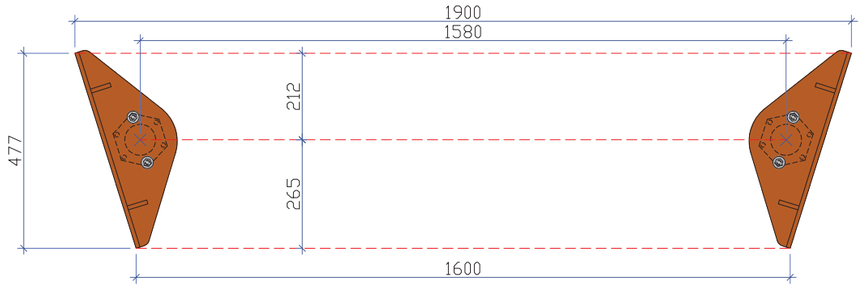

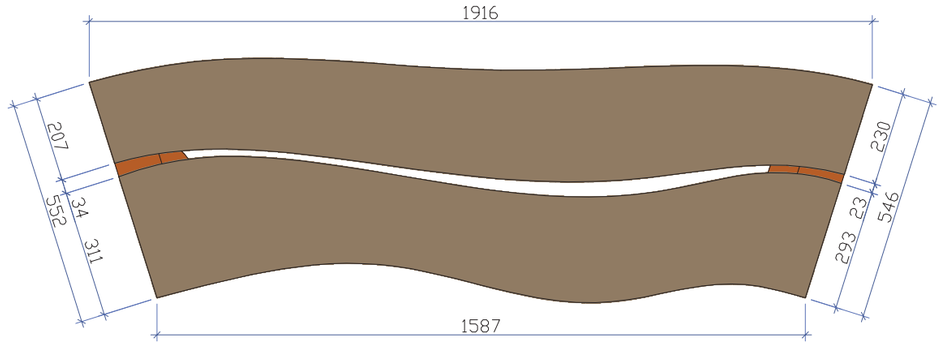

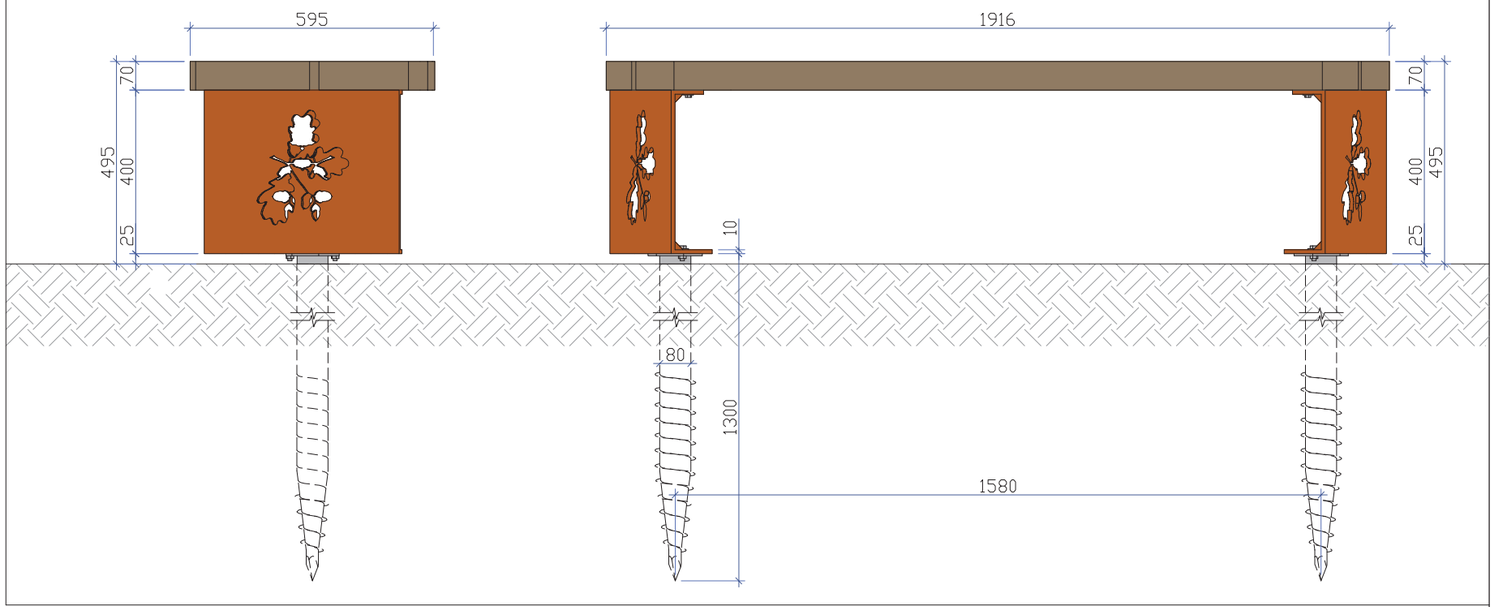

PASTABOS:

1. Suolo sėdimoji dalis gaminama iš dviejų 7 cm storio (gali būti klijuotos iš dviejų dalių) maumedinių lentų, šlifuojama ir dengiama gamintojo REMMERS lazūra (impregnantas, gruntas ir glazūra viename produkte), skirta išorės medienai, HK-LAZUR GREY PROTECT, spalva – graphitgrau, arba atitinkamų parametrų kitų gamintojų produktais.
2. Lentos M8 nerūdijančio plieno medvaržčiais pusapvale galva tvirtinamos prie suolo matramų, gaminamų iš 10 mm storio rūdinto plieno (Corten). Atramos fasadinėje dalyje lazeriu išpjaunamas dekoras.
3. Atramos pade išgręžiamos dvi Ø 11 mm skylės tvirtinimui. Skylės brėžinyje išdėstytos pagal pasirinktą konkretų sraigtinį pamatą (žiūr. pastabą 4). Jeigu gamintojas pasirenka kito gamintojo sraigtinį pamatą, skylių išdėstymas ir skersmuo koreguojamas pagal pasirinktą gaminį.
4. Stendo pamatams naudojami sraigtiniai karšto cinkavimo būdu dengti plieniniai pamatai Ø80X1300 (arba artimų parametrų).
5. Prie sraigtinių pamatų atrama priveržiama M10 cinkuotais varžtais šešiakampe galva su poveržlėmis ir veržlėmis. Varžtų/veržlių galvos turi būti taškiniu būdu privirintos prie stendo pado dėl vagystės ir vandalizmo prevencijos.
6. Suolų išdėstymas (pririšimas) ąžuolyne turi būti sprendžiamas projekto realizacijos metu dalyvaujant projekto autoriams.

Atestato Nr.	VALSTYBINĖ SAUGOMŲ TERITORIJŲ TARNYBA PRIE APLINKOS MINISTERIJOS				Statinys: PUNIOS ŠILO KRAŠTOVAIZDŽIO KOMPLEKSO TVARKYMO IR PRITAIKYMO DARBŲ APRAŠAS	
A1274	Arch.	E.Naujokaitytė		2020.01	Brėžinys: Punios šilo suoliukas su2 ąžuolyne MASTELIS 1:15	Laida 0
dipl. B Nr. 012540	Arch.	G.Pakšys		2020.01		
Etapas SPP	Statytojas: VALSTYBINĖ SAUGOMŲ TERITORIJŲ TARNYBA PRIE APLINKOS MINISTERIJOS				DOKUMENTO ŽYMUO: VSTT-PŠKK-2019/SPP.BR-10	Lapas 1 / Lapų 3

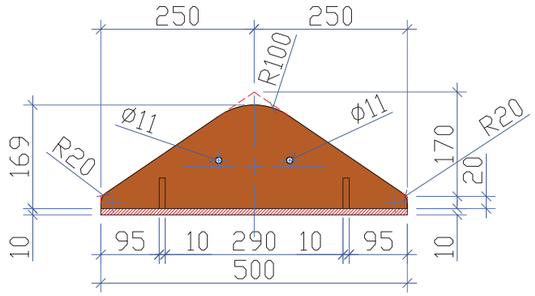

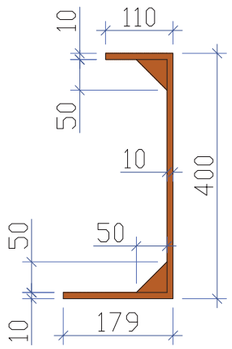

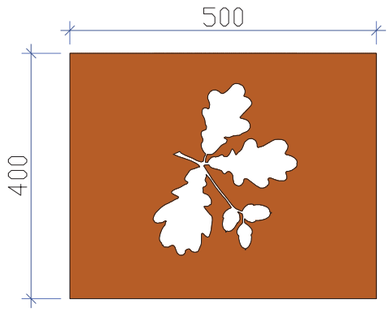

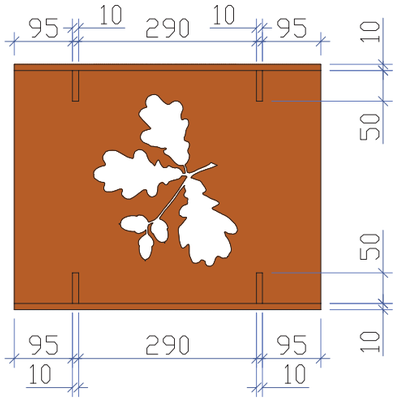

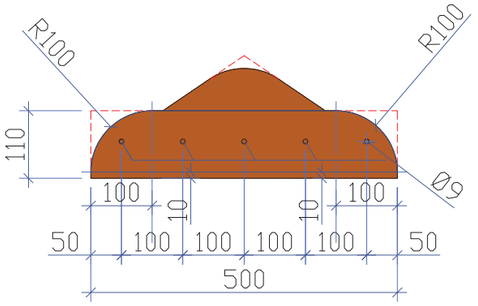

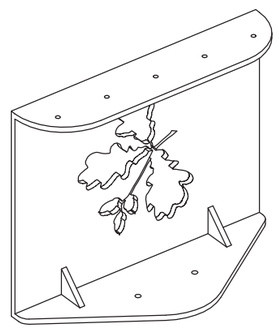

Medžiagų kiekiai suoliukui su2 (8vnt.) pagaminti

Eil. Nr.	Pavadinimas	Mato vnt.	Profilis, mm	Ilgis/plotis, mm	Kiekis, vnt.	Vieno elemento	Bendras
1.	Maumedinės lentos	m^3	70	1916x302/1768x358	8/8	0,041/0,044	0,68
2.	Plieninis rūdinto plieno (Corten) lakštas	m^2	10	-	16	0,3	4,8
3.	Sraigtiniai plieniniai pamatai	vnt	Ø80	1300	16	-	16
4.	Medvaržtis pusapvalia galva (ner.pl)	vnt	M8	70	80	-	80
5.	Varžtas su veržlėmis ir poveržlėmis (Zn)	vnt	M8	30	32	-	32

PASTABOS:

1. Suolo sėdimoji dalis gaminama iš dviejų 7 cm storio (gali būti klijuotos iš dviejų dalių) maumedinių lentų, šlifuojama ir dengiama gamintojo REMMERS lazūra (impregnantas, gruntas ir glazūra viename produkte), skirta išorės medienai, HK-LAZUR GREY PROTECT, spalva – graphitgrau, arba atitinkamų parametrų kitų gamintojų produktais.
2. Lentos M8 nerūdijančio plieno medvaržčiais pusapvale galva tvirtinamos prie suolo matramų, gaminamų iš 10 mm storio rūdinto plieno (Corten). Atramos fasadinėje dalyje lazeriu išpjaunamas dekoras.
3. Atramos pade išgręžiamos dvi Ø 11 mm skylės tvirtinimui. Skylės brėžinyje išdėstytos pagal pasirinktą konkretų sraigtinį pamatą (žiūr. pastabą 4). Jeigu gamintojas pasirenka kito gamintojo sraigtinį pamatą, skylių išdėstymas ir skersmuo koreguojamas pagal pasirinktą gaminį.
4. Stendo pamatams naudojami sraigtiniai karšto cinkavimo būdu dengti plieniniai pamatai Ø80X1300 (arba artimų parametrų).
5. Prie sraigtinių pamatų atrama priveržiama M10 cinkuotais varžtais šešiakampe galva su poveržlėmis ir veržlėmis. Varžtų/veržlių galvos turi būti taškiniu būdu privirintos prie stendo pado dėl vagystės ir vandalizmo prevencijos.
6. Suolų išdėstymas (pririšimas) ąžuolyne turi būti sprendžiamas projekto realizacijos metu dalyvaujant projekto autoriams.

Atestato Nr.	VALSTYBINĖ SAUGOMŲ TERITORIJŲ TARNYBA PRIE APLINKOS MINISTERIJOS			Statinys: PUNIOS ŠILO KRAŠTOVAIZDŽIO KOMPLEKSO TVARKYMO IR PRITAIKYMO DARBŲ APRAŠAS	
A1274	Arch.	E.Naujokaitytė	2020.01	Brėžinys: Suoliuko su2 atrama Medžiagų kiekiai suoliukui su2 (8vnt.) pagaminti MASTELIS 1:10	Laida 0
dipl. B Nr. 012540	Arch.	G.Pakšys	2020.01		
Etapas SPP	Statytojas: VALSTYBINĖ SAUGOMŲ TERITORIJŲ TARNYBA PRIE APLINKOS MINISTERIJOS			DOKUMENTO ŽYMUO: VSTT-PŠKK-2019/SPP.BR-10	Lapas 2 / Lapų 3



Atestato Nr.	VALSTYBINĖ SAUGOMŲ TERITORIJŲ TARNYBA PRIE APLINKOS MINISTERIJOS				Statinys: PUNIOS ŠILO KRAŠTOVAIZDŽIO KOMPLEKSO TVARKYMO IR PRITAIKYMO DARBŲ APRAŠAS	
A1274	Arch.	E.Naujokaitytė		2020.01	Brėžinys: Punios šilo suoliuko su2 ąžuolyne vizualizacija MASTELIS 1:15	Laida 0
dipl. B Nr. 012540	Arch.	G.Pakšys		2020.01		
Etapas SPP	Statytojas: VALSTYBINĖ SAUGOMŲ TERITORIJŲ TARNYBA PRIE APLINKOS MINISTERIJOS				DOKUMENTO ŽYMUO: VSTT-PŠKK-2019/SPP.BR-10	Lapas 3 / Lapų 3

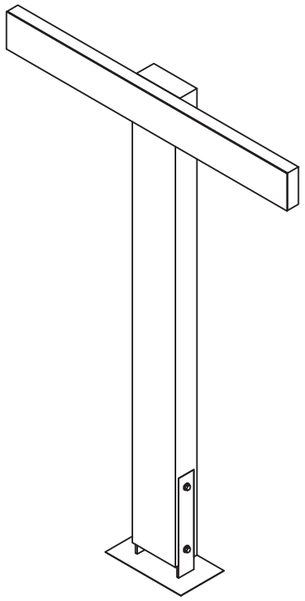

RODYKLĖ R3 (1vnt)

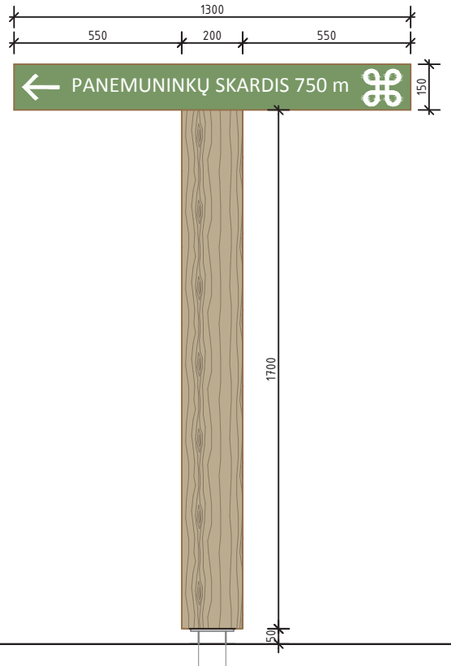

RODYKLĖ R2 (1vnt)

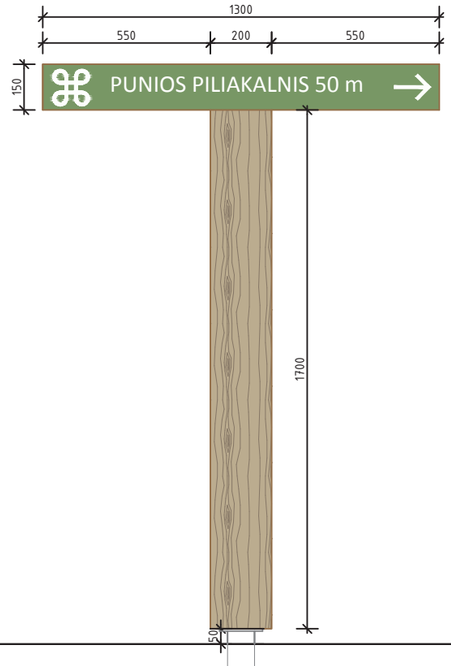

RODYKLĖ R1 (5vnt, atstumai tikslinami)

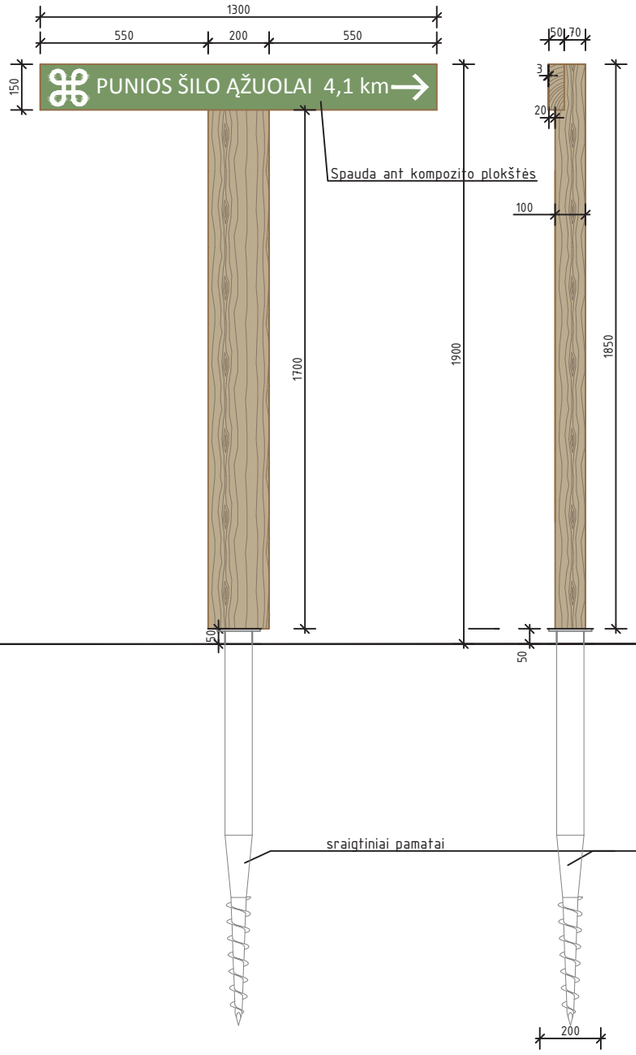

MEDŽIAGŲ KIEKIAI RODYKLĖMS ĮRENGTI (7 vnt)

Eil. Nr.	Pavadinimas	Mato vnt.	Profilis, mm	Ilgis, mm	Kiekis, vnt.	Vieno elemento	Bendras
1.	Kietmedžio tašas	m^3	100x200	1750	7	0,035	0,245
2.	Kietmedžio tašas	m^3	50x150	1300	7	0,01	0,07
					Mediena iš viso:		0,315
3.	Plieniniai sraigtiniai pamatai				7		
4.	Kompozito plokštė su UV spauda	m^2	3x150x1300		7	0,195	1,365

PASTABOS:
1. Rodyklių gamybai turi būti naudojama kietmedžio džiovinta kalibruota, graduota, C24 mediena. Mediena impregnuojama giluminiu būdu. Spalva derinama su projekto autoriumi projekto realizacijos metu.
2. Rodyklės tvirtinamos prie sraigtinių plieninių pamatų.
3. Informacinės plokštės gaminamos naudojant UV spaudos technologiją – spausdinant ant kompozito plokštės. Dažai purškiami ant paviršiaus ir, veikiant UV spinduliais, staigiai džiovinami.
4. Tekstas ant plokščių baltos spalvos, fonas – žaliai mėlynas, RAL 6000.
5. Informacija ant plokščių maketuojama atskiru projektu, derinama su parko direkcija.
6. Rodyklių pririšimą vietovėje vykdyti dalyvaujant projekto autoriui.
7. Konstrukcijas ir montavimo technologiją, medžiagas tikslinti gamybos metu su projekto autoriumi.

Atestato Nr.	VALSTYBINĖ SAUGOMŲ TERITORIJŲ TARNYBA prie Aplinkos ministerijos				Statinys: PUNIOS ŠILO KRAŠTOVAIZDŽIO KOMPLEKSO TVARKYMO IR PRITAIKYMO LANKYMUI DARBŲ APRAŠAS	
A1274	Arch.	E. Naujokaitytė		2020.01	Brėžinys: PUNIOS ŠILO RODYKLĖS R1, R2, R3, M1:50	Laida 0
–	Arch.	G. Pakšys				
Etapas	Statytojas: VALSTYBINĖ SAUGOMŲ TERITORIJŲ TARNYBA				Kompleksas: VSTT-PŠKK-2019/DA- BR.11	Lapas / Lapų
LT						

Nerūdijančio plieno plokštė (2,5mm) su graviruojama informacija apie gamtos paminklą

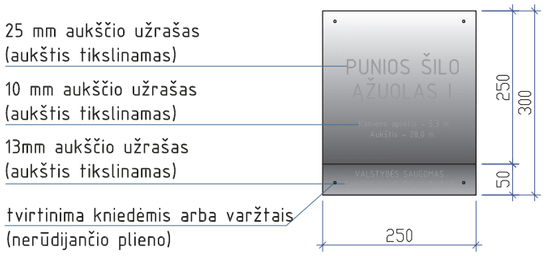

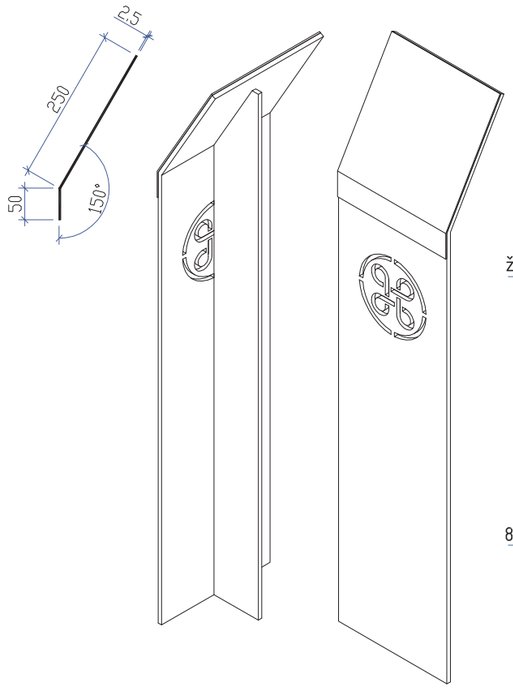

Gamtos paminklo ženklas

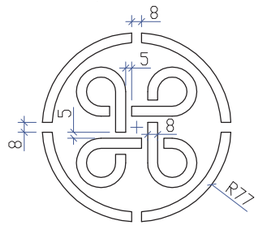

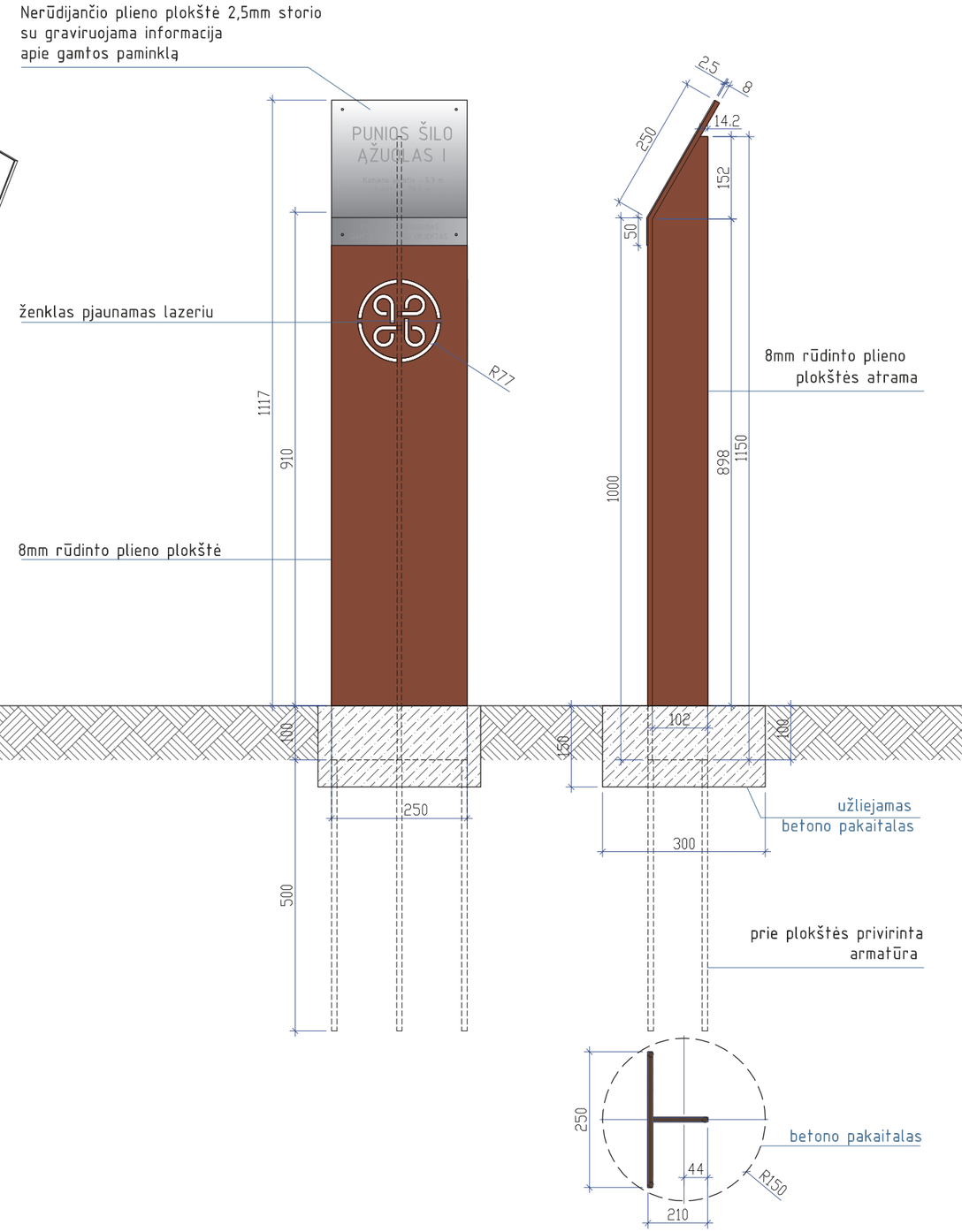

GAMTOS PAMINKLO ŽENKLINIMO STULPELIO MEDŽIAGŲ ŽINIARAŠTIS

NR.	MEDŽIAGOS PAVADINIMAS	MEDŽIAGOS APRAŠYMAS	KIEKIS
1.	ARMATŪROS STRYPAI	12mm, 500mm ilgio	3 vnt.
2.	RŪDINTO PLIENO PLOKŠTĖ	8mm storio, 1250x250mm/1vnt ir 1150x100mm/1vnt	0,43 m²
3.	PJOVIMAS LAZERIU	8mm storio rūdintos plieno plokštės	0,02 m²
4.	INFORMACINĖ PLOKŠTĖ	300x250 2.5 mm storio nerūdijančio plieno plokštė su graviruota informacija apie gamtos paminklą	0,075 m²
5.	BETONO PAKAITALAS		0,0135 m³
6.	TVIRTINIMO ELEMENTAI	nerūdijančio plieno kniedės arba varžtai	4 vnt.

PASTABOS:

1. Rūdinto plieno plokštė 100 mm įkasama į žemę ir privirinama prie apie 500mm ilgio armatūros. Tuomet užpilama su betono pakaitalu.
2. Gamtos paminklo ženklas pjaunamas lazeriu 8mm storio rūdinto plieno plokštėje.
3. Reklaminė plokštė (nerūdijančio plieno plokštė) lenkiama 150 laipsniu kampu, nerūdijančio plieno varžtais arba kniedėmis tvirtinama prie rūdinto plieno plokštės.
4. Nerūdijančio plieno plokštėje graviruojama informacija apie gamtos objektą.
5. Ženklo montavimo vietą prie ąžuolo derinti su projekto autoriumi. Ženklas stovėti ne arčiau kaip 5 m nuo medžio kamieno.

KONSTRUKCIJAS IR MONTAVIMO TECHNOLOGIJĄ, MEDŽIAGAS TIKSLINTI GAMYBOS METU SU PROJEKTO AUTORIUMI.

Atestato Nr.	VALSTYBINĖ SAUGOMŲ TERITORIJŲ TARNYBA PRIE APLINKOS MINISTERIJOS			Statinys: PUNIOS ŠILO KRAŠTOVAIZDŽIO KOMPLEKSO TVARKYMO IR PRITAIKYMO DARBŲ APRAŠAS	
A1274	Arch.	E.Naujokaitytė	2020.01	Brėžinys: GAMTOS PAVELDO OBJEKTŲ ŽENKLINIMO STULPELIS I AŽUOLAS MASTELIS 1:10	Laida 0
dipl. B Nr. 012540	Arch.	G.Pakšys	2020.01		
Etapas SPP	Statytojas: VALSTYBINĖ SAUGOMŲ TERITORIJŲ TARNYBA PRIE APLINKOS MINISTERIJOS			DOKUMENTO ŽYMUO: VSTT-PŠKK-2019/SPP.BR-12	Lapas 1 / Lapų 5

Nerūdijančio plieno plokštė (2,5mm) su graviruojama informacija apie gamtos paminklą

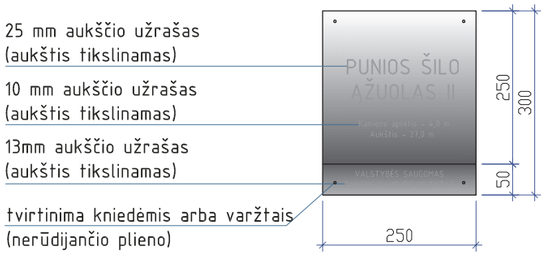

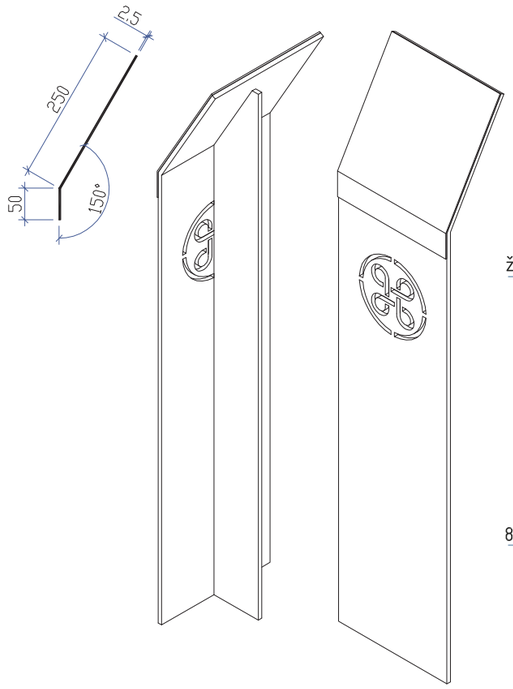

Gamtos paminklo ženklas

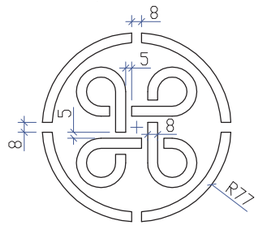

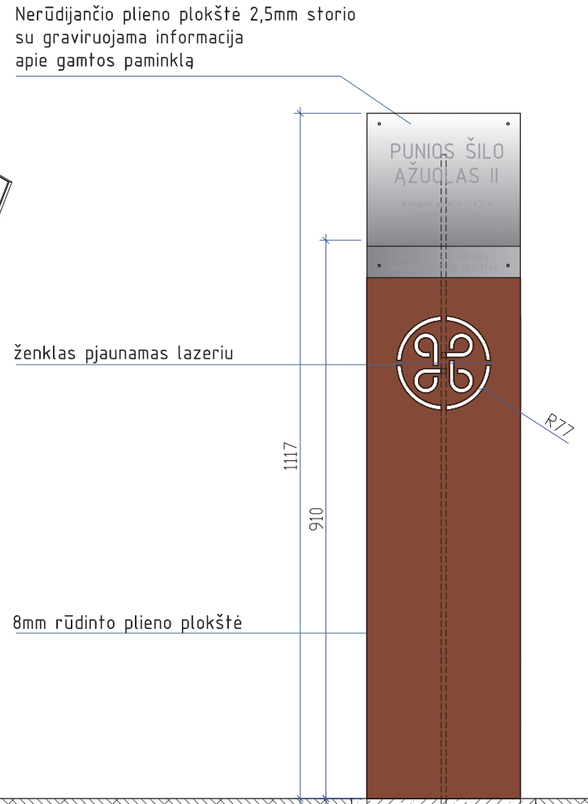

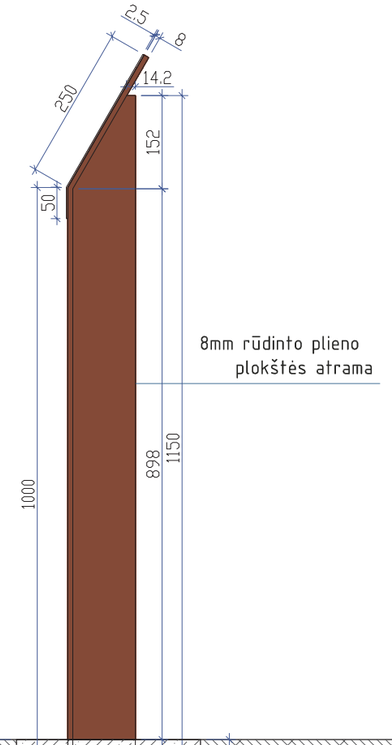

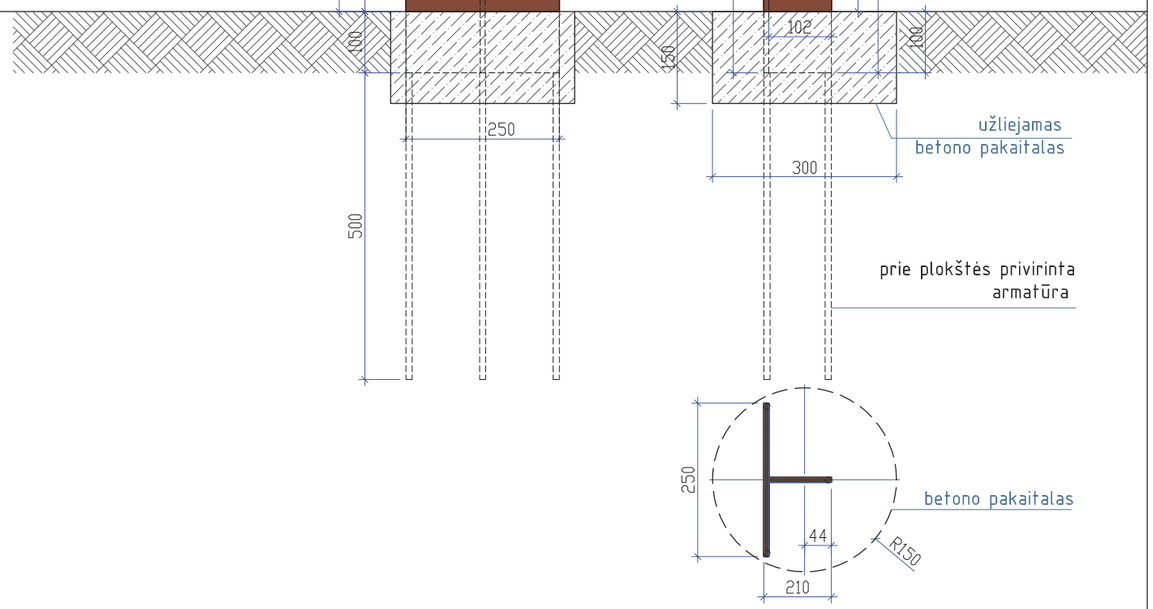

GAMTOS PAMINKLO ŽENKLINIMO STULPELIO MEDŽIAGŲ ŽINIARAŠTIS			
NR.	MEDŽIAGOS PAVADINIMAS	MEDŽIAGOS APRAŠYMAS	KIEKIS
1.	ARMATŪROS STRYPAI	12mm, 500mm ilgio	3 vnt.
2.	RŪDINTO PLIENO PLOKŠTĖ	8mm storio, 1250x250mm/1vnt ir 1150x100mm/1vnt	0,43 m²
3.	PJOVIMAS LAZERIU	8mm storio rūdintos plieno plokštės	0,02 m²
4.	INFORMACINĖ PLOKŠTĖ	300x250 2.5 mm storio nerūdijančio plieno plokštė su graviruota informacija apie gamtos paminklą	0,075 m²
5.	BETONO PAKAITALAS		0,0135 m³
6.	TVIRTINIMO ELEMENTAI	nerūdijančio plieno kniedės arba varžtai	4 vnt.

PASTABOS:

1. Rūdinto plieno plokštė 100 mm įkasama į žemę ir privirinama prie apie 500mm ilgio armatūros. Tuomet užpilama su betono pakaitalu.
2. Gamtos paminklo ženklas pjaunamas lazeriu 8mm storio rūdinto plieno plokštėje.
3. Reklaminė plokštė (nerūdijančio plieno plokštė) lenkiama 150 laipsniu kampu, nerūdijančio plieno varžtais arba kniedėmis tvirtinama prie rūdinto plieno plokštės.
4. Nerūdijančio plieno plokštėje graviruojama informacija apie gamtos objektą.
5. Ženklo montavimo vietą prie ąžuolo derinti su projekto autoriumi. Ženklas stovėti ne arčiau kaip 5 m nuo medžio kamieno.

KONSTRUKCIJAS IR MONTAVIMO TECHNOLOGIJĄ, MEDŽIAGAS TIKSLINTI GAMYBOS METU SU PROJEKTO AUTORIUMI.

Atestato Nr.	VALSTYBINĖ SAUGOMŲ TERITORIJŲ TARNYBA PRIE APLINKOS MINISTERIJOS			Statinys: PUNIOS ŠILO KRAŠTOVAIZDŽIO KOMPLEKSO TVARKYMO IR PRITAIKYMO DARBŲ APRAŠAS	
A1274	Arch.	E.Naujokaitytė	2020.01	Brėžinys: GAMTOS PAVELDO OBJEKTŲ ŽENKLINIMO STULPELIS II ĄŽUOLAS MASTELIS 1:10	Laida 0
dipl. B Nr. 012540	Arch.	G.Pakšys	2020.01		
Etapas SPP	Statytojas: VALSTYBINĖ SAUGOMŲ TERITORIJŲ TARNYBA PRIE APLINKOS MINISTERIJOS			DOKUMENTO ŽYMUO: VSTT-PŠKK-2019/SPP.BR-12	Lapas 2 / Lapų 5

Nerūdijančio plieno plokštė (2,5mm) su graviruojama informacija apie gamtos paminklą

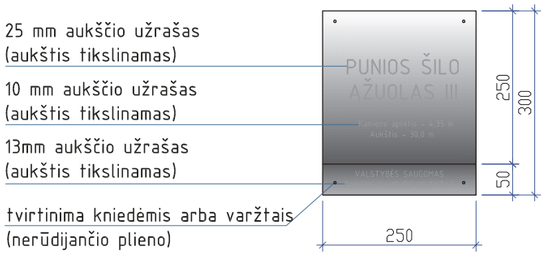

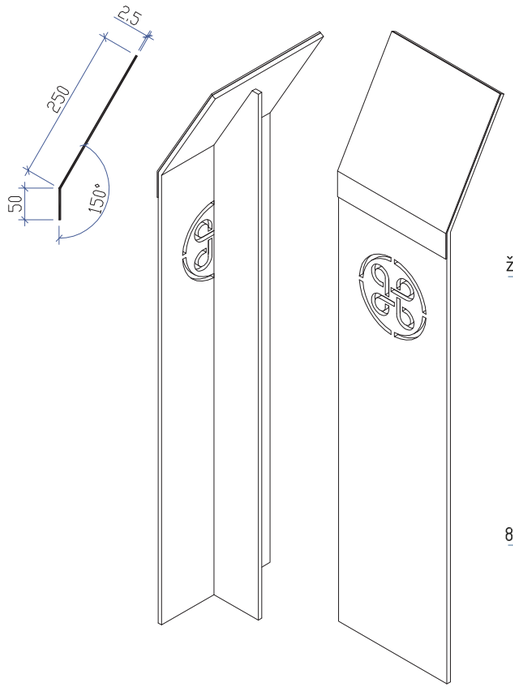

Gamtos paminklo ženklas

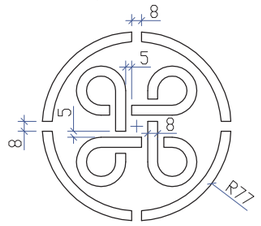

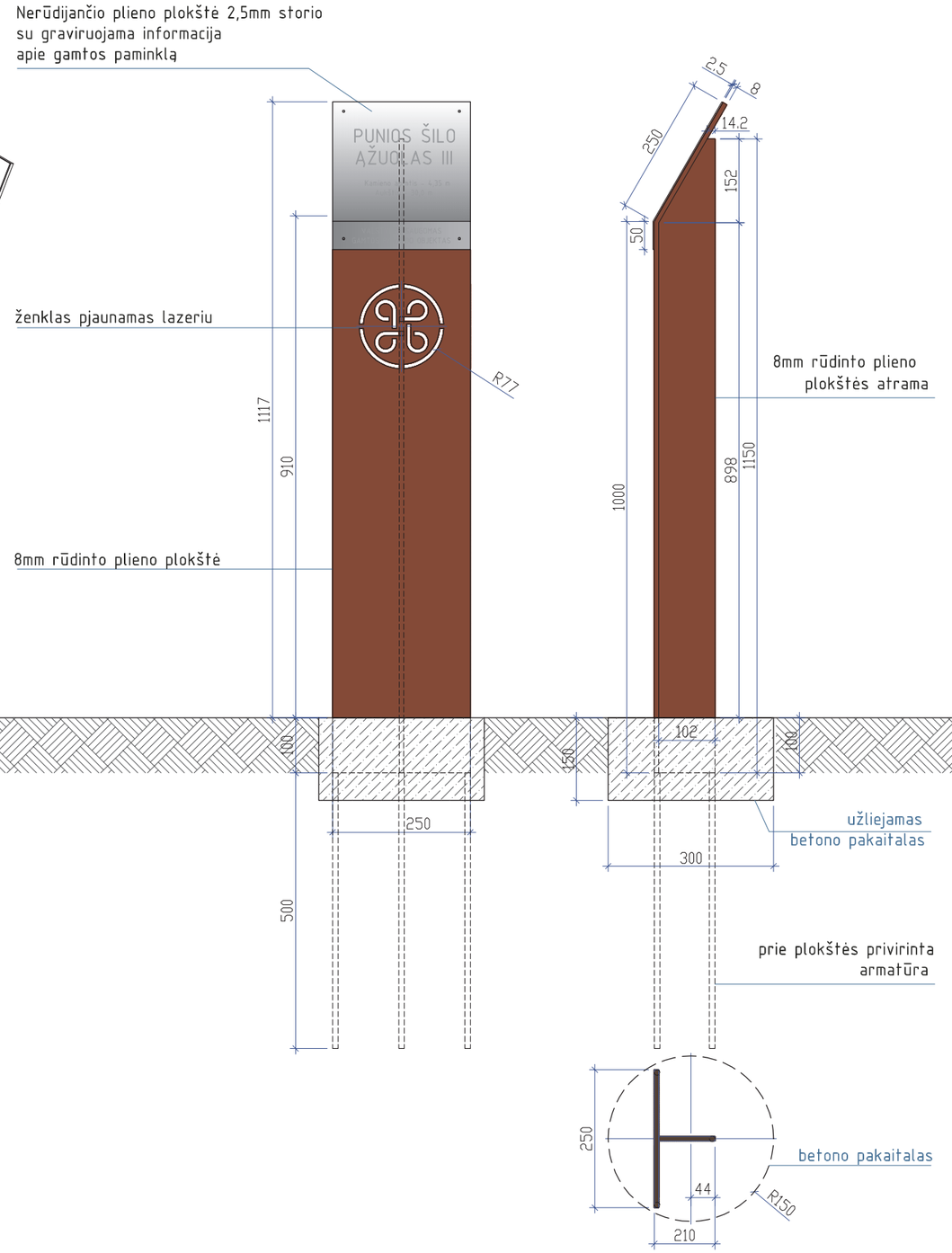

GAMTOS PAMINKLO ŽENKLINIMO STULPELIO MEDŽIAGŲ ŽINIARAŠTIS			
NR.	MEDŽIAGOS PAVADINIMAS	MEDŽIAGOS APRAŠYMAS	KIEKIS
1.	ARMATŪROS STRYPAI	12mm, 500mm ilgio	3 vnt.
2.	RŪDINTO PLIENO PLOKŠTĖ	8mm storio, 1250x250mm/1vnt ir 1150x100mm/1vnt	0,43 m²
3.	PJOVIMAS LAZERIU	8mm storio rūdintos plieno plokštės	0,02 m²
4.	INFORMACINĖ PLOKŠTĖ	300x250 2.5 mm storio nerūdijančio plieno plokštė su graviruota informacija apie gamtos paminklą	0,075 m²
5.	BETONO PAKAITALAS		0,0135 m³
6.	TVIRTINIMO ELEMENTAI	nerūdijančio plieno kniedės arba varžtai	4 vnt.

PASTABOS:

1. Rūdinto plieno plokštė 100 mm įkasama į žemę ir privirinama prie apie 500mm ilgio armatūros. Tuomet užpilama su betono pakaitalu.
2. Gamtos paminklo ženklas pjaunamas lazeriu 8mm storio rūdinto plieno plokštėje.
3. Reklaminė plokštė (nerūdijančio plieno plokštė) lenkiama 150 laipsniu kampu, nerūdijančio plieno varžtais arba kniedėmis tvirtinama prie rūdinto plieno plokštės.
4. Nerūdijančio plieno plokštėje graviruojama informacija apie gamtos objektą.
5. Ženklo montavimo vietą prie ąžuolo derinti su projekto autoriumi. Ženklas stovėti ne arčiau kaip 5 m nuo medžio kamieno.

KONSTRUKCIJAS IR MONTAVIMO TECHNOLOGIJĄ, MEDŽIAGAS TIKSLINTI GAMYBOS METU SU PROJEKTO AUTORIUMI.

Atestato Nr.	VALSTYBINĖ SAUGOMŲ TERITORIJŲ TARNYBA PRIE APLINKOS MINISTERIJOS			Statinys: PUNIOS ŠILO KRAŠTOVAIZDŽIO KOMPLEKSO TVARKYMO IR PRITAIKYMO DARBŲ APRAŠAS	
A1274	Arch.	E.Naujokaitytė	2020.01	Brėžinys: GAMTOS PAVELDO OBJEKTŲ ŽENKLINIMO STULPELIS III ĄŽUOLAS MASTELIS 1:10	Laida 0
dipl. B Nr. 012540	Arch.	G.Pakšys	2020.01		
Etapas SPP	Statytojas: VALSTYBINĖ SAUGOMŲ TERITORIJŲ TARNYBA PRIE APLINKOS MINISTERIJOS			DOKUMENTO ŽYMUO: VSTT-PŠKK-2019/SPP.BR-12	Lapas 3 / Lapų 5

Nerūdijančio plieno plokštė (2,5mm) su graviruojama informacija apie gamtos paminklą

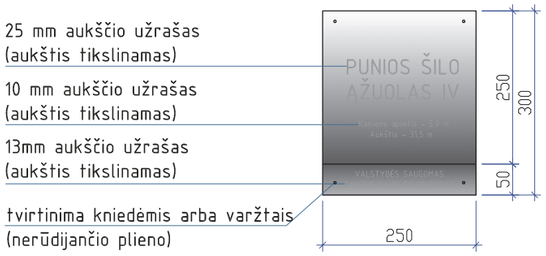

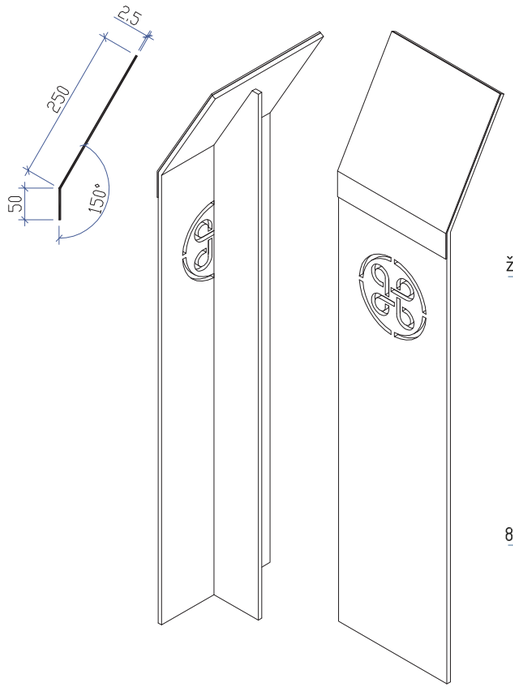

Gamtos paminklo ženklas

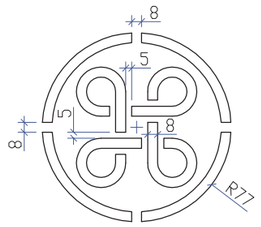

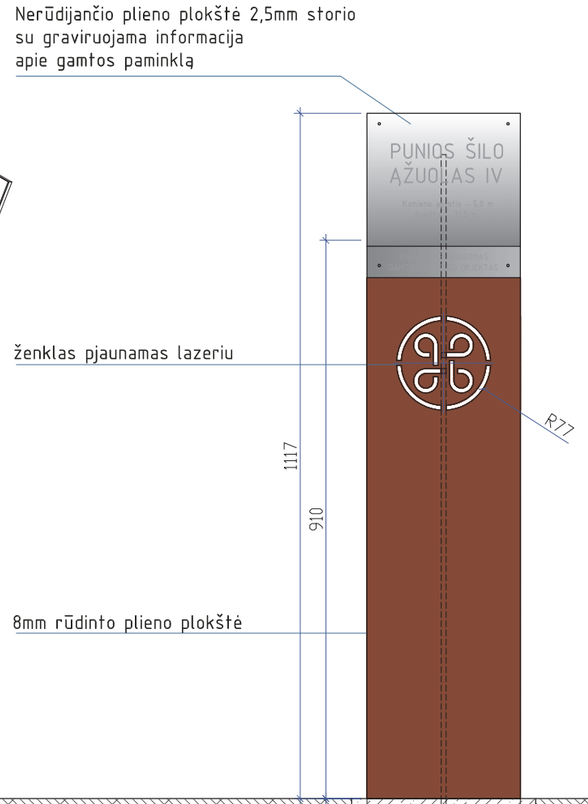

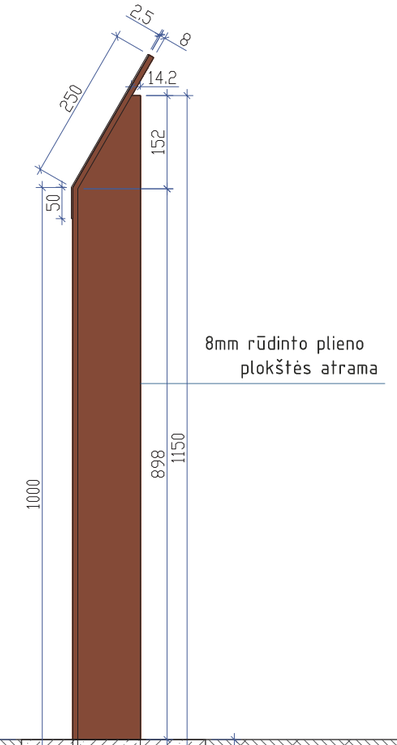

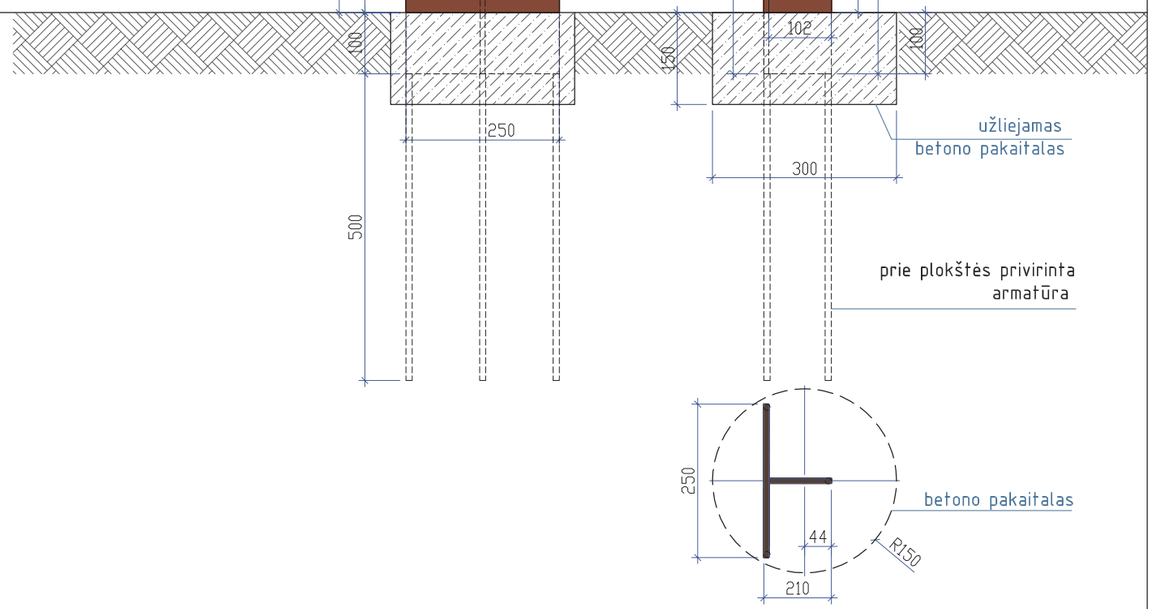

GAMTOS PAMINKLO ŽENKLINIMO STULPELIO MEDŽIAGŲ ŽINIARAŠTIS			
NR.	MEDŽIAGOS PAVADINIMAS	MEDŽIAGOS APRAŠYMAS	KIEKIS
1.	ARMATŪROS STRYPAI	12mm, 500mm ilgio	3 vnt.
2.	RŪDINTO PLIENO PLOKŠTĖ	8mm storio, 1250x250mm/1vnt ir 1150x100mm/1vnt	0,43 m²
3.	PJOVIMAS LAZERIU	8mm storio rūdintos plieno plokštės	0,02 m²
4.	INFORMACINĖ PLOKŠTĖ	300x250 2.5 mm storio nerūdijančio plieno plokštė su graviruota informacija apie gamtos paminklą	0,075 m²
5.	BETONO PAKAITALAS		0,0135 m³
6.	TVIRTINIMO ELEMENTAI	nerūdijančio plieno kniedės arba varžtai	4 vnt.

PASTABOS:

1. Rūdinto plieno plokštė 100 mm įkasama į žemę ir privirinama prie apie 500mm ilgio armatūros. Tuomet užpilama su betono pakaitalu.
2. Gamtos paminklo ženklas pjaunamas lazeriu 8mm storio rūdinto plieno plokštėje.
3. Reklaminė plokštė (nerūdijančio plieno plokštė) lenkiama 150 laipsniu kampu, nerūdijančio plieno varžtais arba kniedėmis tvirtinama prie rūdinto plieno plokštės.
4. Nerūdijančio plieno plokštėje graviruojama informacija apie gamtos objektą.
5. Ženklo montavimo vietą prie ąžuolo derinti su projekto autoriumi. Ženklas stovėti ne arčiau kaip 5 m nuo medžio kamieno.

KONSTRUKCIJAS IR MONTAVIMO TECHNOLOGIJĄ, MEDŽIAGAS TIKSLINTI GAMYBOS METU SU PROJEKTO AUTORIUMI.

Atestato Nr.	VALSTYBINĖ SAUGOMŲ TERITORIJŲ TARNYBA PRIE APLINKOS MINISTERIJOS			Statinys: PUNIOS ŠILO KRAŠTOVAIZDŽIO KOMPLEKSO TVARKYMO IR PRITAIKYMO DARBŲ APRAŠAS	
A1274	Arch.	E.Naujokaitytė	2020.01	Brėžinys: GAMTOS PAVELDO OBJEKTŲ ŽENKLINIMO STULPELIS IV ĄŽUOLAS MASTELIS 1:10	Laida 0
dipl. B Nr. 012540	Arch.	G.Pakšys	2020.01		
Etapas SPP	Statytojas: VALSTYBINĖ SAUGOMŲ TERITORIJŲ TARNYBA PRIE APLINKOS MINISTERIJOS			DOKUMENTO ŽYMUO: VSTT-PŠKK-2019/SPP.BR-12	Lapas 4 / Lapų 5

Nerūdijančio plieno plokštė (2,5mm) su graviruojama informacija apie gamtos paminklą

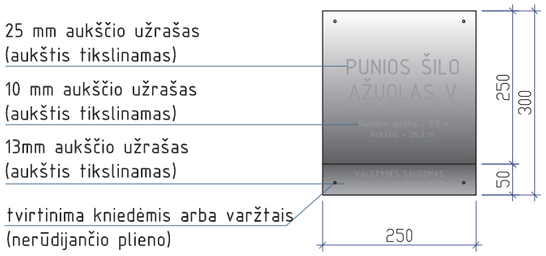

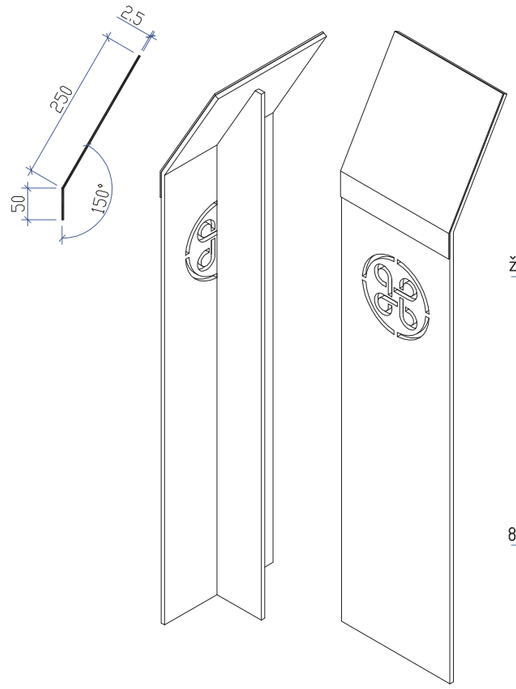

Gamtos paminklo ženklas

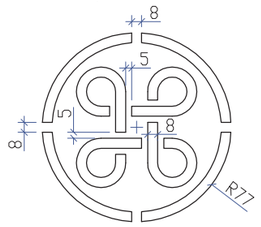

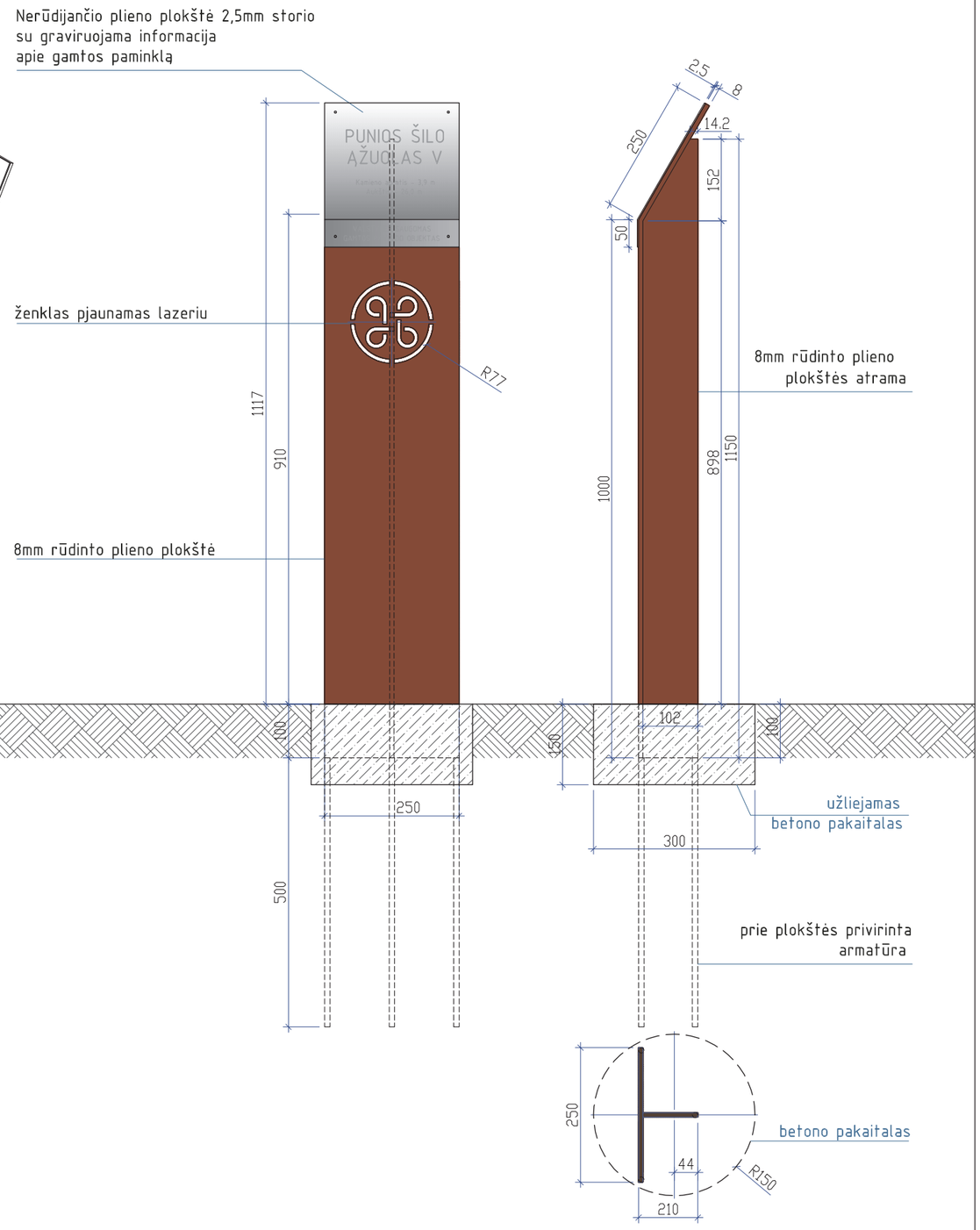

GAMTOS PAMINKLO ŽENKLINIMO STULPELIO MEDŽIAGŲ ŽINIARAŠTIS

NR.	MEDŽIAGOS PAVADINIMAS	MEDŽIAGOS APRAŠYMAS	KIEKIS
1.	ARMATŪROS STRYPAI	12mm, 500mm ilgio	3 vnt.
2.	RŪDINTO PLIENO PLOKŠTĖ	8mm storio, 1250x250mm/1vnt ir 1150x100mm/1vnt	0,43 m²
3.	PJOVIMAS LAZERIU	8mm storio rūdintos plieno plokštės	0,02 m²
4.	INFORMACINĖ PLOKŠTĖ	300x250 2.5 mm storio nerūdijančio plieno plokštė su graviruota informacija apie gamtos paminklą	0,075 m²
5.	BETONO PAKAITALAS		0,0135 m³
6.	TVIRTINIMO ELEMENTAI	nerūdijančio plieno kniedės arba varžtai	4 vnt.

PASTABOS:

1. Rūdinto plieno plokštė 100 mm įkasama į žemę ir privirinama prie apie 500mm ilgio armatūros. Tuomet užpilama su betono pakaitalu.
2. Gamtos paminklo ženklas pjaunamas lazeriu 8mm storio rūdinto plieno plokštėje.
3. Reklaminė plokštė (nerūdijančio plieno plokštė) lenkiama 150 laipsniu kampu, nerūdijančio plieno varžtais arba kniedėmis tvirtinama prie rūdinto plieno plokštės.
4. Nerūdijančio plieno plokštėje graviruojama informacija apie gamtos objektą.
5. Ženklo montavimo vietą prie ąžuolo derinti su projekto autoriumi. Ženklas stovėti ne arčiau kaip 5 m nuo medžio kamieno.

KONSTRUKCIJAS IR MONTAVIMO TECHNOLOGIJĄ, MEDŽIAGAS TIKSLINTI GAMYBOS METU SU PROJEKTO AUTORIUMI.

Atestato Nr.	VALSTYBINĖ SAUGOMŲ TERITORIJŲ TARNYBA PRIE APLINKOS MINISTERIJOS			Statinys: PUNIOS ŠILO KRAŠTOVAIZDŽIO KOMPLEKSO TVARKYMO IR PRITAIKYMO DARBŲ APRAŠAS	
A1274	Arch.	E.Naujokaitytė	2020.01	Brėžinys: GAMTOS PAVELDO OBJEKTŲ ŽENKLINIMO STULPELIS V ĄŽUOLAS MASTELIS 1:10	Laida 0
dipl. B Nr. 012540	Arch.	G.Pakšys	2020.01		
Etapas SPP	Statytojas: VALSTYBINĖ SAUGOMŲ TERITORIJŲ TARNYBA PRIE APLINKOS MINISTERIJOS			DOKUMENTO ŽYMUO: VSTT-PŠKK-2019/SPP.BR-12	Lapas 5 / Lapų 5

Nerūdijančio plieno plokštė (2,5mm) su graviruojama informacija apie gamtos paminklą

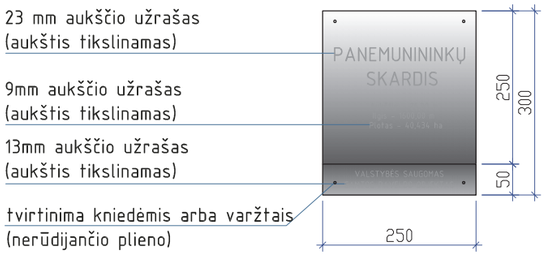

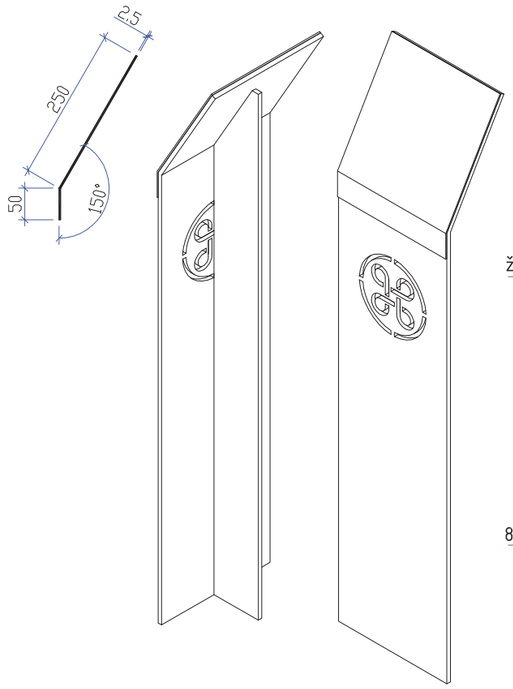

Gamtos paminklo ženklas

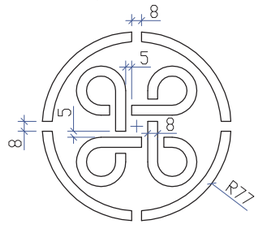

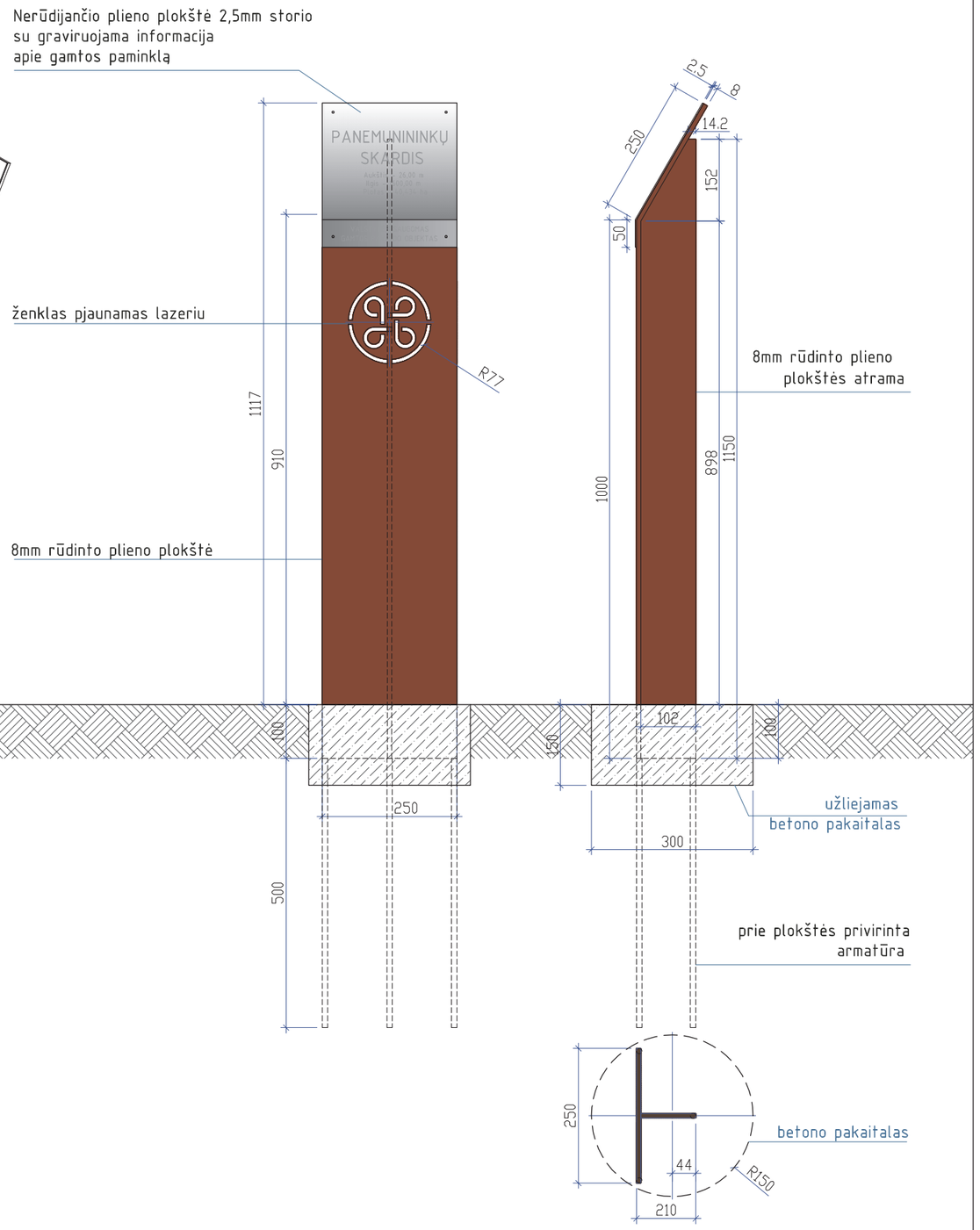

GAMTOS PAMINKLO ŽENKLINIMO STULPELIO MEDŽIAGŲ ŽINIARAŠTIS

NR.	MEDŽIAGOS PAVADINIMAS	MEDŽIAGOS APRAŠYMAS	KIEKIS
1.	ARMATŪROS STRYPAI	12mm, 500mm ilgio	3 vnt.
2.	RŪDINTO PLIENO PLOKŠTĖ	8mm storio, 1250x250mm/1vnt ir 1150x100mm/1vnt	0,43 m²
3.	PJOVIMAS LAZERIU	8mm storio rūdintos plieno plokštės	0,02 m²
4.	INFORMACINĖ PLOKŠTĖ	300x250 2.5 mm storio nerūdijančio plieno plokštė su graviruota informacija apie gamtos paminklą	0,075 m²
5.	BETONO PAKAITALAS		0,0135 m³
6.	TVIRTINIMO ELEMENTAI	nerūdijančio plieno kniedės arba varžtai	4 vnt.

PASTABOS:

1. Rūdinto plieno plokštė 100 mm įkasama į žemę ir privirinama prie apie 500mm ilgio armatūros. Tuomet užpilama su betono pakaitalu.
2. Gamtos paminklo ženklas pjaunamas lazeriu 8mm storio rūdinto plieno plokštėje.
3. Reklaminė plokštė (nerūdijančio plieno plokštė) lenkiama 150 laipsniu kampu, nerūdijančio plieno varžtais arba kniedėmis tvirtinama prie rūdinto plieno plokštės.
4. Nerūdijančio plieno plokštėje graviruojama informacija apie gamtos objektą.
5. Ženklo montavimo vietą prie ąžuolo derinti su projekto autoriumi. Ženklas stovėti ne arčiau kaip 5 m nuo medžio kamieno.

KONSTRUKCIJAS IR MONTAVIMO TECHNOLOGIJĄ, MEDŽIAGAS TIKSLINTI GAMYBOS METU SU PROJEKTO AUTORIUMI.

Atestato Nr.	VALSTYBINĖ SAUGOMŲ TERITORIJŲ TARNYBA PRIE APLINKOS MINISTERIJOS			Statinys: PUNIOS ŠILO KRAŠTOVAIZDŽIO KOMPLEKSO TVARKYMO IR PRITAIKYMO DARBŲ APRAŠAS	
A1274	Arch.	E.Naujokaitytė	2020.01	Brėžinys: GAMTOS PAVELDO OBJEKTŲ ŽENKLINIMO STULPELIS PANEMUNINKŲ SKARDIS MASTELIS 1:10	Laida 0
dipl. B Nr. 012540	Arch.	G.Pakšys	2020.01		
Etapas SPP	Statytojas: VALSTYBINĖ SAUGOMŲ TERITORIJŲ TARNYBA PRIE APLINKOS MINISTERIJOS			DOKUMENTO ŽYMUO: VSTT-PŠKK-2019/SPP.BR-13	Lapas 1 / Lapų 1

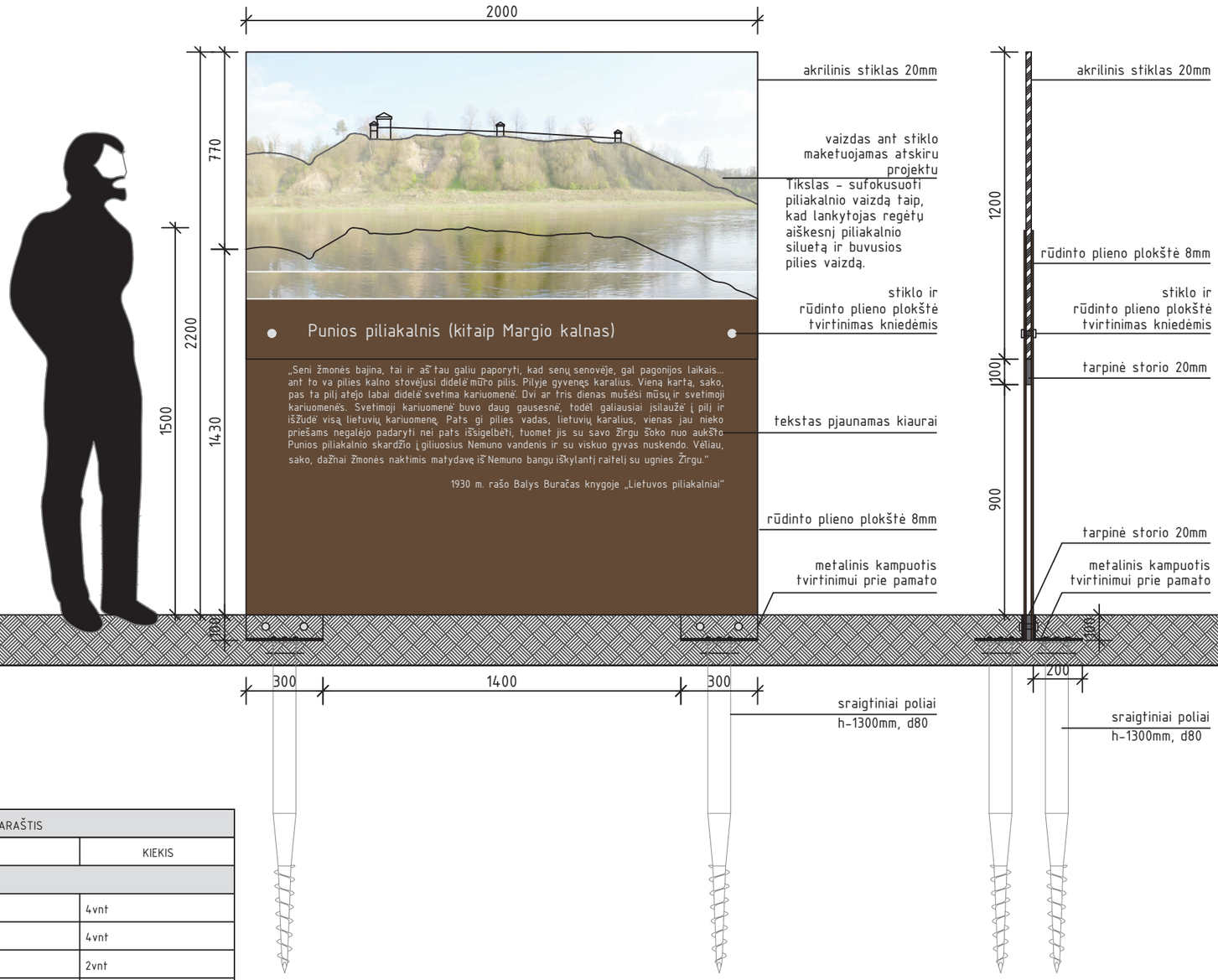

INFORMACINIO STENDO P1 MEDŽIAGŲ ŽINIARAŠTIS			
NR.	MEDŽIAGOS PAVADINIMAS	MEDŽIAGOS APRAŠYMAS	KIEKIS
1.	PAMATAS STENDUI	sraigtiniai poliai	4vnt
2.	Metalinis kampuotis tvirtinimui prie pamato	200x100x300mm	4vnt
3.	Tarpinė storio 20mm	pvz. akrilinis stiklas 100x2000mm	2vnt
4.	Akrilinis stiklas 20mm	1200x2000mm, dengiamas skaidriu vaizdu į Punios piliakalnį	1vnt
5.	RŪDINTO METALO SKARDA	8mm storio 1500x2000 (raidės pjaunamos lazeriu)	2vnt
	TVIRTINIMO ELEMENTAI	savisriegiai į metalą LY, cinkuoti	30vnt

Pastaba:
1. Vaizdas ant stiklo maketuojamas atskiru projektu, tikslas - sufokusuoti piliakalnio vaizdą taip, kad lankytojas regėtų aiškesnį piliakalnio siluetą ir buvusios pilies vaizdą.
2. Stendas P1 statomas aukščiau ant šlaitelio, kad nenuplautų Nemuno potvyniai. Vieta tikslinamas vietoje prieš pradedant maketuoti piešinį.
3. Stendas tvirtinamas prie sraigtinių polių, įgilintų apie 100mm į žemę.

Atestato Nr.	VALSTYBINĖ SAUGOMŲ TERITORIJŲ TARNYBA prie Aplinkos ministerijos				Statinys: PUNIOS ŠILO KRAŠTOVAIZDŽIO KOMPLEKSO TVARKYMO IR PRITAIKYMO LANKYMUI DARBŲ APRAŠAS	
A1274	Arch.	E. Naujokaitytė		2020.01	Brėžinys: STENDAS P1 APIE PUNIOS PILIAKALNĮ	Laida 0
-	Arch.	G. Pakšys				
Etapas	Statytojas:				Kompleksas:	Lapas / Lapų
LT	VALSTYBINĖ SAUGOMŲ TERITORIJŲ TARNYBA				VSTT-PŠKK-2019/DA- BR.14	



ESAMAS KELIO ŽENKLAS KEIČIAMAS KIETMEDŽIO STULPELIŲ LINIJA, ilgis - 22m, 14vnt stulpeliai

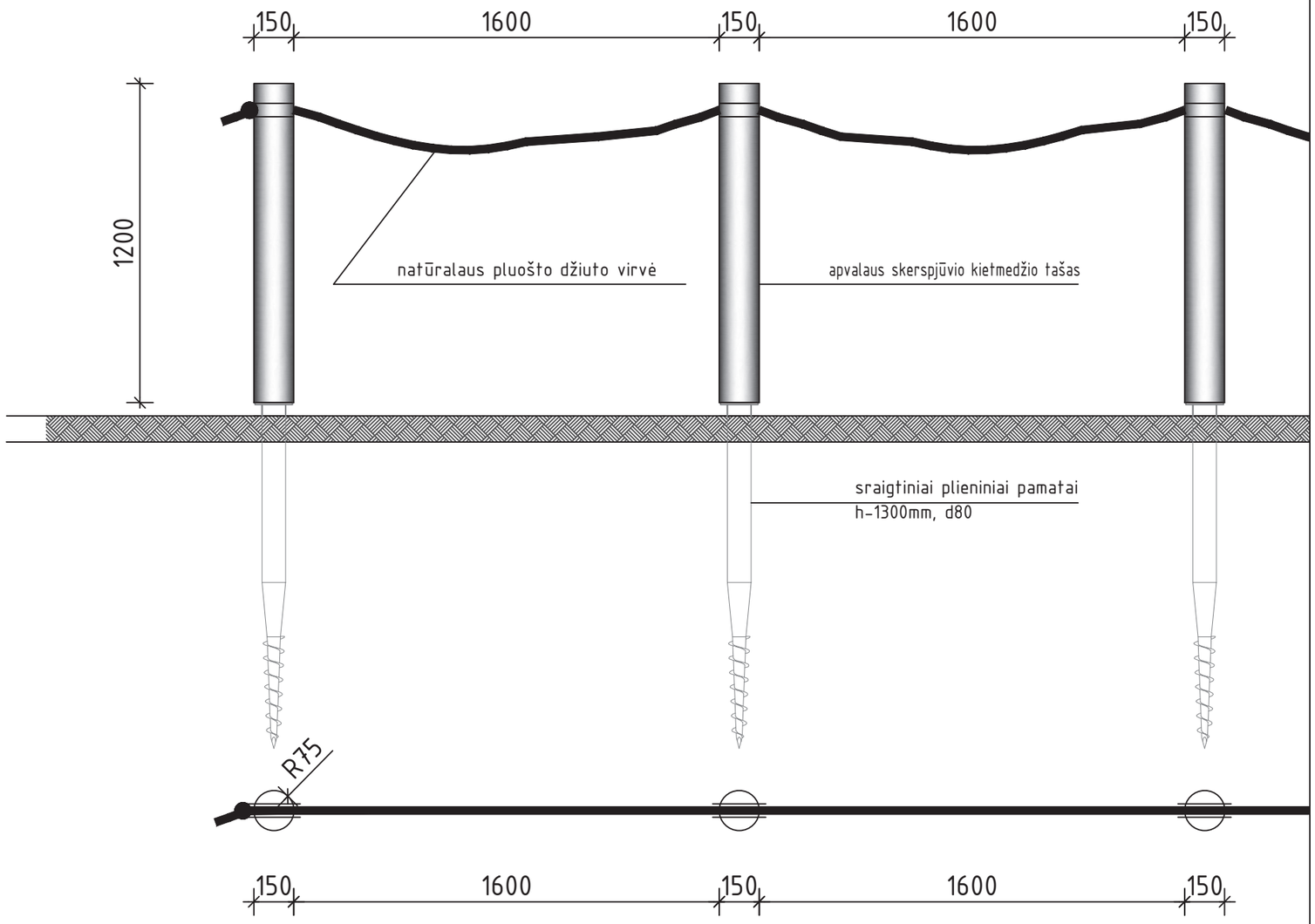

PAGRINDINIO PRIVAŽIAVIMO APTVĖRIMO MEDŽIAGŲ ŽINIARAŠTIS, ILGIS - 22m							
Nr.	Pavadinimas	mato vnt	Plotas m2	Storis mm	Kiekis m3	Kiekis vnt	Kiekis
1.	Sraigtiniai poliai "u" formos galvutė	vnt					14
2.	Kietmedžio (maumedžio) apvalūs tašai 150x1200	m3	0,035	1200	0,042	14	0,588
3.	Tvirtinimo elementai (medvarščiai)						

Pastaba: Medžiagų kiekiai įrengimo metu.

PASTABOS:
1. Stulpelių įrengimui naudojamos kietmedžio medienos (maumedžio) tašai (150mm skersmens, h=1,2m),
2. Visa naudojama mediena impregnuojama sėmenų aliejumi, spalva paliekama natūrali.
3. Stulpeliai tvirtinami prie sraigtinių plieninių pamatų.

	VALSTYBINĖ SAUGOMŲ TERITORIJŲ TARNYBA prie Aplinkos ministerijos				Statinys: PUNIOS ŠILO KRAŠTOVAIZDŽIO KOMPLEKSO TVARKYMO IR PRITAIKYMO LANKYMUI DARBŲ APRAŠAS	
Atestato Nr.						
A1274	Arch.	E. Naujokaitytė		2020.01	Brėžinys: PAGRINDINIO PRIVAŽIAVIMO APTVĖRIMAS, M1:50	Laida 0
-	Arch.	G. Pakšys				
Etapas	Statytojas:				Kompleksas:	Lapas / Lapų
LT	VALSTYBINĖ SAUGOMŲ TERITORIJŲ TARNYBA				VSTT-PŠKK-2019/DA- BR.15	

PROCEDŪRŲ DOKUMENTAI

REKLAMA

PASLAUGOS

Taisau įvairius baldus ir kėdes, keičiu spyruokles, poroloną, gobeleną, vatiną. Surenku naujus. Tel. 8 616 46516, (8 315) 72617.

Kasame tvenkinius. Tel. 8 678 80555.

Jau dirbame! Avalynės, galanterijos taisykloje Tvirtovės g. 15, Alytus, tel. 8 613 47473. **Taiso:** kuprines, rankines, pinigines, avalynę, siaurina–platina batų aulus ir t. t. **Keičia:** kišenes, užtrauktukus striukėms, džinsams, batams ir t. t. **Galanda:** žirkles, peilius, mėsmalių peiliukus ir sietelius. Visiems darbams suteikiama garantija. **Mūsų kredo:** pigu, kokybiška, atlikta laiku!

SUTEIKIU PASKOLĄ
Tel. 8 687 82448



Pjauname AVARINIUS MEDŽIUS
prie pat namų, elektros laidų, kapinėse.
Tel. 8 682 08 754.
el. p. girmantas.s@gmail.com

IEŠKAU PAPILDOMO DARBO:
kaminų valymas, žemės sukasimas, malkų pjovimas ir kapojimas.
Tel. 8 608 50 137.

ISVETA vartai, žaliuzės
Putinų g. 23, LT-62312 Alytus
Tel.: (8 315) 71225,
(8 315) 71 226, 8 676 18816
El. p. alytus@isveta.lt

INFORMACINIS PRANEŠIMAS APIE RENGIAMĄ VĮ VALSTYBINIŲ MIŠKŲ URĖDIJOS PRIENŲ REGIONINIO PADALINIO VIDINĖS MIŠKOTVARKOS PROJEKTO KEITIMĄ

Nuo šių metų lapkričio 22 d. visuomenei pristatomas baigiamas rengti **VĮ Valstybinių miškų urėdijos patikėjimo teise valdomų Prienų regioninio padalinio dalies** (nuo 2018 m. sausio 8 d. iki 2019 m. sausio 1 d. buvusio Alytaus regioninio padalinio) **administruojamų miškų vidinės miškotvarkos projekto keitimas**, atliktas atsižvelgiant į Punios šilo kraštovaizdžio komplekso tvarkymo ir pritaikymo lankymui supaprastinto projekto sprendinius.

Projekto rengėjas – VĮ Valstybinių miškų urėdija, Pramonės pr. 11A, Kaunas, tel. 8-37 49222, el .p. info@vmu.lt.

Su keičiamo projekto sprendiniais nuo 2022 m. lapkričio 22 d. galima susipažinti VĮ Valstybinių miškų urėdijos interneto svetainėje vmu.lt/Veiklos sritys/Miškotvarka arba darbo dienomis iki 16 val. šiais adresais:

- VĮ Valstybinių miškų urėdijos Prienų regioniniame padalinyje: Miškininkų g. 2, Ignacavos k., Prienų r.
  tel. +370 686 69052; prienai@vmu.lt
- VĮ Valstybinių miškų urėdijos Kraštotvarkos skyriuje, Pramonės 11A, Kaunas, tel. +370 619 86489,
  el. p. linas.juozaitis@vmu.lt.

Viešas keičiamo projekto svarstymas įvyks 2022 m. gruodžio mėn. 7 d. 14 val. 00 min. VĮ Valstybinių miškų urėdijos Prienų regioninio padalinio salėje (Miškininkų g. 2, Ignacavos k., Prienų r.).

Pastabas ir pasiūlymus galima teikti projekto rengėjui aukščiau nurodytais kontaktais iki viešo svarstymo ir jo metu.

PERKA

Brangiai mišką (gali turėti bendraturčių, būti neatidalytas, su skolomis, areštuotas). Sutvarkau dokumentus. Tel. 8 644 55355.

Ūkio paskirties žemę Alytaus r. Gali būti apleista. Tel. 8 678 80555.

Sendaikčius, monetas, banknotus, ženkliukus, fotoaparatus, statulėles, laikrodžius, radijas, karinius daiktus, nuotraukas, ragus, ąsočius ir visa kita. Atvykstu. Tel. 8 671 04381.

TIKRAI BRANGIAI PERKAME MIŠKUS VISOJE LIETUVOJE
Domina įvairaus brandumo ir sudėties miškai. Atsiskaitome iš karto.
Sėkmingai dirbame nuo 2001 m.
8-62-62-63-63
UAB „Girystis" – tai saugaus sandorio garantas!

PARDUODAMAS garažas
pačiame miesto centre.
Labai patogus privažiavimas iš Pulko gatvės, skirtas dviems mašinoms, yra vanduo, elektra, įrengti kokybiški automatiniai vartai, duobė. Sutvarkyti dokumentai. Kaina derinama.



Tel. 8 612 64 650.

PARDUODA

Įvairios prekės

Pigiausias kuras – alksninės, beržinės atraižos. Turime kapotų sausų malkų rąsteliais. Išrašome sąskaitas. Tel.: 8 600 23280, 8 654 89008.

Beržines, alksnines, pušines malkas. Yra skaldytų. Tel. 8 606 40612.

Lapuočių malkas rąsteliais, kaladėmis, kapotas. Atvežame nemokamai. Tel. 8 698 39795.

Žvyrą, skaldą ir juodžemį. Tel. 8 678 80555.

Mašinos pastatymui vietą (boksą) 17,5 kv. m, trečiame aukšte 5 aukštų garaže Kepyklos g. Kaina 3100 Eur. Tel. 8 682 65949.





Dainava KINAS

Bilietus galima įsigyti
www.kinasdainava.lt

REPERTUARAS

Lapkričio 17 d. 12.30, 15.00 val. LILAS, LILAS, KROKODILAS (V) – nuotykių filmas visai šeimai, miuziklas.

Lapkričio 17 d. 17.30 val. TORIS IR LOKITA (N-13) – drama.

Lapkričio 17 d. 20.00 val. JUODOJI PANTERA. WAKANDA AMŽIAMS (N-13) – veiksmo, nuotykių filmas.

Lapkričio 18, 19 d. 13.00 val., 20, 22 d. 13.00 ir 15.30 val. LILAS, LILAS, KROKODILAS (V) – nuotykių filmas visai šeimai, miuziklas.

Lapkričio 18 d. 15.30 val. PENKI VELNIAI (N-16) – drama, komedija.

Lapkričio 19 d. 15.30 val. SUPERKOMIKĖ (N-13) – drama.

Lapkričio 18–22 d. 18 val. SKYRYBOS (N-16) – komedija.

Lapkričio 18–19, 21–22 d. 20.30 val. MENIU (N-16) – siaubo komedija.

Lapkričio 20 d. 20.30 val. VIENĄ GRAŽŲ RYTĄ (N-13) – drama, romantinis.







https://vmu.lt/miskotvarkaprojects/informacinis-pranesimas-apie-rengiama-vi-valstybiniu-misku-uredijos-prienu-re

Valstybinių miškų urėdija

Administr

PERKAME ŽEMĘ V

< Atgal į sąrašą

Informacinis pranešimas apie rengiamą VĮ Valstybinių miškų urėdijos Prienų regioninio padalinio vidinės miškotvarkos projekto keitimą

2022 11 21

Visuomenė kviečiama susipažinti su baigiamu rengti VĮ Valstybinių miškų urėdijos patikėjimo teise valdomų Prienų regioninio padalinio dalies (nuo 2018 m. sausio 8 d. iki 2019 m. sausio 1 d. buvusio Alytaus regioninio padalinio) administruojamų miškų vidinės miškotvarkos projekto keitimu, atliktu atsižvelgiant į Punios šilo kraštovaizdžio komplekso tvarkymo ir pritaikymo lankymui supaprastinto projekto sprendinius.

Projekto rengėjas – VĮ Valstybinių miškų urėdija, Pramonės pr. 11A, Kaunas, tel. 8-37 49222, el .p. info@vmu.lt.

Su keičiamo projekto sprendiniais nuo 2022 m. lapkričio 22 d. galima susipažinti VĮ Valstybinių miškų urėdijos interneto svetainėje vmu.lt/Veiklos sritys/Miškotvarka arba darbo dienomis iki 16 val. šiais adresais:

- VĮ Valstybinių miškų urėdijos Prienų regioniniame padalinyje: Miškininkų g. 2, Ignacavos k., Prienų r.

  tel. +370 686 69052; prienai@vmu.lt

- VĮ Valstybinių miškų urėdijos Kraštotvarkos skyriuje, Pramonės 11A, Kaunas, tel. +370 619 86489, el. p.linas.juozaitis@vmu.lt.

Viešasis svarstymas. Keičiamo projekto viešas svarstymas įvyks 2022 m. gruodžio mėn. 7 d. 14 val. 00 min. VĮ Valstybinių miškų urėdijos Prienų regioninio padalinio salėje (Miškininkų g. 2, Ignacavos k., Prienų r.).

Pastabas ir pasiūlymus galima teikti projekto rengėjui iki viešo svarstymo ir jo metu.

VĮ Valstybinių miškų urėdijos patikėjimo teise valdomų Prienų regioninio padalinio dalies (iki 2018 m. sausio 8 d. buvusio Alytaus regioninio padalinio) administruojamų miškų

VIDINĖS MIŠKOTVARKOS PROJEKTO VIEŠOJO SVARSTYMO PROTOKOLAS

2022 m. gruodžio 7 d.

Viešas posėdis įvyko 2022 m. gruodžio 7 d. 14.00 val. VĮ Valstybinių miškų urėdijos Prienų regioninio padalinio salėje (Miškininkų g. 2, Ignacavos k., Prienų r.).

Posėdžio pirmininkas: VĮ VMU Prienų regioninio padalinio vyr. miškininkas Tadas Zubavičius

Posėdžio sekretorius: VĮ VMU Prienų regioninio padalinio gamtotvarkos specialistas Egidijus Markevičius

DALYVAVO:

VĮ VMU Prienų regioninio padalinio, VĮ VMU Kraštotvarkos skyriaus atstovai (*dalyvių sąrašas pridedamas*).

DARBOTVARKĖ:

1. VĮ Valstybinių miškų urėdijos patikėjimo teise valdomų Prienų regioninio padalinio dalies (iki 2018 m. sausio 8 d. buvusio Alytaus regioninio padalinio) administruojamų miškų vidinės miškotvarkos projekto keitimo viešas pristatymas. Pranešėjas: Kraštotvarkos skyriaus vyresnysis specialistas Linas Juozaitis.

Pasitarimas rengiamas vadovaujantis Vidinės miškotvarkos projektų rengimo taisyklių, patvirtintų LR aplinkos ministro 2006 m. rugsėjo 2 d. įsakymu Nr. D1-406 reikalavimais. Atsižvelgiant į tai, interneto tinklalapyje ir vietinėje spaudoje buvo paskelbta apie parengtą VĮ Valstybinių miškų urėdijos Prienų regioninio padalinio vidinės miškotvarkos projekto keitimo viešo svarstymo vietą ir laiką.

SVARSTYTA:

„VĮ Valstybinių miškų urėdijos patikėjimo teise valdomų Prienų regioninio padalinio dalies (iki 2018 m. sausio 8 d. buvusio Alytaus regioninio padalinio) administruojamų miškų vidinės miškotvarkos projekto keitimo“ sprendiniai.

Pranešėjas Linas Juozaitis pristatė, kad keičiamo vidinės miškotvarkos projekto objektas – integruojami parengto „Punios šilo kraštovaizdžio komplekso tvarkymo ir pritaikymo lankymui supaprastinto projekto“ (architektai – E. Naujokaitytė ir G. Pakšys) sprendiniai, apimantys Prienų regioninio padalinio Punios girininkijos 25, 31, 32, 37, 38, 43, 44 miško kvartalų teritorijas.

Pranešėjas informavo, kad vidinės miškotvarkos projekto keitimas parengtas vadovaujantis Vidinės miškotvarkos projektų rengimo taisyklių, patvirtintų Lietuvos Respublikos aplinkos ministro 2006 m. rugsėjo 1 d. įsakymu Nr. D1-406, 40.8 punktu - planuojamas rekreacinių objektų įrengimas miškuose, siekiant juos pritaikyti visuomenės poreikiams. Keičiama vidinės miškotvarkos projekto sudedamoji dalis – Rekreacinio sutvarkymo projektas (4 skyrius),

jį papildant Punios šilo kraštovaizdžio komplekso tvarkymo ir pritaikymo lankymui supaprastinto projekto sprendiniais.

Projekto keitimo tikslas – papildyti vidinės miškotvarkos projektą nauju rekreaciniu objektu – pažintiniu taku, kuriame kompleksiškai būtų galima susipažinti su Punios šilo gamtinėmis ir kultūrinėmis vertybėmis.

Pažintinis takas pravedamas daugiausia esamais pramintais takais. Tako pradžioje pastatomas informacinis stendas. Trasoje yra dvi raguvos – didžioji ir mažoji. Šlaitai gan statūs, todėl projektuojamos kopimo atramos – apvalūs kietmedžio tašai apie 1,2 m įkasti į žemę ir sujungti natūralaus pluošto, džiuto virve. Abiejų raguvų dugne šlapiuoju metų laiku būna vandens. Todėl abiejose raguvose numatoma įrengti 4 m ilgio liepteliai. Praėjus raguvas, yra Panemuninkų piliakalnis, kuris aptveriamas medinių stulpelių sujungtų virve, tvorele, pastatomas informacinis stendas. Šalia piliakalnio driekiasi išskirtinio reljefo ir aukščio Panemuninkų skardis, čia pastatomas informacinis stendas, gamtos paveldo ženklinimas. Miške ties stačiu nusileidimu prie Nemuno, pastatoma rodyklė bei numatomi įrengti 100 m ilgio terasiniai laiptai (43 kv. 20-21 skl.). Ąžuolyne esamos lentelės apie kunigaikščius prie ąžuolų, keičiamos į stilizuoto karžygio siluetus su LDK kunigaikščių vardais ir valdymo metais (32 kv. 19, 22, 23 skl.). Ąžuolyne projektuojami neišsiskiriantys iš aplinkos suoliukai (numatomi 8 vnt.). 32 kv. 26 skl. Numatoma apžvalgos aikštelė, nuo kurios atsivers kitame Nemuno krante esantis Punios piliakalnis.

Vidinės miškotvarkos projekto keitimo sprendiniams viešo svarstymo posėdžio metu pritarta.

Atsižvelgiant į aukščiau pateiktą informaciją, tolimesnės keičiamo vidinės miškotvarkos projekto derinimo ir tvirtinimo procedūros vykdomos vadovaujantis Vidinės miškotvarkos projektų rengimo taisyklių, patvirtintų Lietuvos Respublikos aplinkos ministro 2006 m. rugsėjo 1 d. įsakymu Nr. D1-406 (Lietuvos Respublikos aplinkos ministro 2021 m. rugsėjo 9 d. įsakymo Nr. D1-524 redakcija), nuostatomis.

Pirmininkas: Tadas Zubavičius

Sekretorius: Egidijus Markevičius

VĮ VALSTYBINIŲ MIŠKŲ URĖDIJOS PATIKĖJIMO TEISE VALDOMŲ PRIENŲ REGIONINIO PADALINIO DALIES (NUO 2018 M. SAUSIO 8 D. IKI 2019 M. SAUSIO 1 D. BUVUSIO ALYTAUS REGIONINIO PADALINIO) ADMINISTRUOJAMŲ MIŠKŲ VIDINĖS MIŠKOTVARKOS PROJEKTO KEITIMO VIEŠOJO SVARTYMO

DALYVIŲ SĄRAŠAS

2022-12-07

Miškininkų g. 2, Ignacavos k., Prienų r.

Eil. Nr.	Dalyvio vardas, pavardė, įstaiga/organizacija, tel./el. paštas	Parašas
1.	Linas Jievžaitis, VMU, 8618 30576 linas.jievzaitis@vmu.lt	
2.	Vilūnė Navickaitė, VMU, 868618458 vyr. miškotvarkos inžinierė	
3.	Tadas Zubavičius Prienų RP 8-686-69052 vyr. miškininkas	
4.	Egidijus Markevičius Prienų RP šeimotv. spec. egidijus.markevičius@vmu.lt 8-686-16790	
5.	Inmantas Judickas miško išteklių specialistas 8-686-69041	
6.	Dainius Beresnevičius, miško auginimo specialistas 8-610-38476	
7.	Rybis Linas, miško apsaugos specialistas 86621518	
8.		
9.		
10.		
11.		
12.		
13.		
14.		
15.		
16.		
17.		
18.		
19.		

DZŪKIJOS - SUVALKIJOS SAUGOMŲ TERITORIJŲ DIREKCIJA

Biudžetinė įstaiga, Kampelių g. 10, Aleknonių k., Simno sen., LT-64351 Alytaus r. sav. Tel. +370 315 49540, el. p. dzukija.suvalkija@saugoma.lt
Duomenys kaupiami ir saugomi Juridinių asmenų registre, kodas 306109963

VĮ Valstybinių miškų urėdijai
kauno.adm@vmu.lt

2022-12-16 Nr. (6.11)-SD-
Į 2022-12-14 Nr. 9.12-S(E)-77-S-8109

DĖL PRIENŲ REGIONINIO PADALINIO ADMINISTRUOJAMŲ MIŠKŲ VIDINĖS MIŠKOTVARKOS PROJEKTO KEITIMO IŠVADOS

Dzūkijos-Suvalkijos saugomų teritorijų direkcija susipažino su pateiktu Valstybės įmonės Valstybinių miškų urėdijos patikėjimo teise valdomų Prienų regioninio padalinio dalies (nuo 2018 m. sausio 8 d. iki 2019 m. sausio 1 d. buvusio Alytaus regioninio padalinio) administruojamų miškų vidinės miškotvarkos projekto keitimo projektu, kuriame numatyta į vidinės miškotvarkos projektą integruoti parengtus „Punios šilo kraštovaizdžio komplekso tvarkymo ir pritaikymo lankymui supaprastinto projekto“ (*architektai - E. Naujokaitytė ir G. Pakšys*) sprendinius, apimančius Prienų regioninio padalinio Punios girininkijos 25, 31, 32, 37, 38, 43, 44 miško kvartalų teritorijas, esančias Nemuno kilpų regioninio parko Punios šilo kraštovaizdžio draustinyje.

Informuojame, kad „Punios šilo kraštovaizdžio komplekso tvarkymo ir pritaikymo lankymui supaprastinto projekto“ sprendiniai parengti atsižvelgiant į Nemuno kilpų regioninio parko planavimo schemos (patvirtinta LR Vyriausybės 2015-02-18 nutarimu Nr. 186) sprendinius, neprieštarauja Nemuno kilpų regioninio parko apsaugos reglamentui bei Gamtinių ir kompleksinių draustinių nuostatams.

VĮ Valstybinių miškų urėdijos patikėjimo teise valdomų Prienų regioninio padalinio dalies (nuo 2018 m. sausio 8 d. iki 2019 m. sausio 1 d. buvusio Alytaus regioninio padalinio) administruojamų miškų vidinės miškotvarkos projekto keitimo projektui pritariame.

Direktorius Paulius Čeponas

Renatas Jakaitis, (+370) 620 39569, el.p. renatas.jakaitis@saugoma.lt

Suformuota: 2022 m. gruodžio 19 d. 09:46
Suformavo: Referentas Nijolė Paplauskienė

Siunčiamasis dokumentas

Registracijos duomenys	
Būsena	Registruota
Registracijos data	2022-12-19
Registracijos numeris	SD-1788
Dalinys	Biologinės įvairovės apsaugos skyrius
Registras	SD: Siunčiamų dokumentų registras SD
Byla	6.11 Mr: Susirašinėjimo dėl miškotvarkos projektų, kirtimų ir kitais miško tvarkymo klausimais dokumentai
Bylos forma	Elektroniniai dokumentai
Registratorius	Referentas Nijolė Paplauskienė
Elektroninis dokumentas	Taip
Darbų eiga	497a1c6040ae11ed8e10f9ea8749c60e
Dokumento informacija	
Siuntėjai	Dzūkijos-Suvalkijos saugomų teritorijų direkcija
Gavėjai	Valstybės įmonė Valstybinių miškų urėdija, 132340880
Gavėjas (pristatymo būdas)	Valstybės įmonė Valstybinių miškų urėdija, 132340880
Dokumentą parengė	Vyriausiasis specialistas Renatas Jakaitis
Dokumentą derino	Vedėjas Regimantas Vabuolas
Dokumentą pasirašė	Direktorius Paulius Čeponas
Antraštė	DĖL PRIENŲ REGIONINIO PADALINIO ADMINISTRUOJAMŲ MIŠKŲ VIDINĖS MIŠKOTVARKOS PROJEKTO KEITIMO IŠVADOS
Dokumento rūšis	RAŠTAS
Lapų skaičius	1
Laikinas Nr.	8995798

Susieti dokumentai

Pradinis dokumentas (1)

GD-1916	2022-12-14	DĖL PRIENŲ REGIONINIO PADALINIO ADMINISTRUOJAMŲ MIŠKŲ VIDINĖS MIŠKOTVARKOS PROJEKTO KEITIMO IŠVADOS	RAŠTAS	Įvykdyta	Vyriausiasis specialistas Renatas Jakaitis	2022-12-16

Užduotys (1)

8786585	2022-12-14	Užduotis		Baigta	Vyriausiasis specialistas Renatas Jakaitis	2022-12-16

ADOC

6.11_SD_NKRP_DĖL_PRIENŲ_REGIONINIO_PADALINIO_ADMINISTRUOJAMŲ_MIŠKŲ_VIDINĖS_MIŠKOTVARKOS_PROJEKTO_KEITIMO_IŠVADOS_2022.12.16.adoc

6.11_SD_NKRP_DĖL_PRIENŲ_REGIONINIO_PADALINIO_ADMINISTRUOJAMŲ_MIŠKŲ_VIDINĖS_MIŠKOTVARKOS_PROJEKTO_KEITIMO_IŠVADOS_2022.12.16.docx

Priedai

Pridedami dokumentai

Pasibaigę darbai

Vedėjas Regimantas Vabuolas	2022-12-19 07:49:23	Teigiamai derinta versija 1.0. Pastabos:
Direktorius Paulius Čeponas	2022-12-19 08:59:46	Pasirašyta versija 1.0. Pastabos:
Referentas Nijolė Paplauskienė	2022-12-19 09:45:31	Registruotas dokumentas: SD: Siunčiamų dokumentų registras SD 6.11 Mr: Susirašinėjimo dėl miškotvarkos projektų, kirtimų ir kitais miško tvarkymo klausimais dokumentai

KULTŪROS PAVELDO DEPARTAMENTAS PRIE KULTŪROS MINISTERIJOS ALYTAUS – MARIJAMPOLĖS TERITORINIS SKYRIUS

VĮ Valstybinių miškų urėdijai
kauno.adm@vmu.lt

2023- Nr. 2AM-
Į 2022-12-14 Nr. 77-S-8110
Gauta 2023-01-02

DĖL VIDINĖS MIŠKOTVARKOS PROJEKTO

Kultūros paveldo departamento Alytaus – Marijampolės teritoriniame skyriuje (toliau – KPD Alytaus – Marijampolės TS) patikrintas Valstybės įmonės Valstybinių miškų urėdijos patikėjimo teise valdomų Prienų regioninio padalinio dalies (nuo 2018 m. sausio 8 d. iki 2019 m. sausio 1 d. buvusio Alytaus regioninio padalinio) administruojamų miškų vidinės miškotvarkos projekto keitimas. Keičiama vidinės miškotvarkos projekto sudedamoji dalis – Rekreacinio sutvarkymo projektas (4 skyrius), jį papildant Punios šilo kraštovaizdžio komplekso tvarkymo ir pritaikymo lankymui supaprastinto projekto (toliau – Supaprastintas projektas) sprendiniais. Supaprastintame projekte numatyta kultūros paveldo objektą Panemuninkų piliakalnį (41319) (toliau – Piliakalnis) aptverti medinių stulpelių sujungtų virve tvorele.

Kultūros vertybių registro duomenimis kultūros paveldo objekto Piliakalnio plotas yra 13611 m², kurį sudaro **aikštelė** (pailga Š-P kryptimi ir yra apie 20 m ilgio bei 15 m pločio Š gale gana lygi aikštelė kiek skersai išgaubta ir nežymiai žemėjanti P kryptimi); **pylimai** (aikštelės Š gale yra apie 10 m pločio, 14 m ilgio ir 0,5 m aukščio pylimas, kurio išorinis, apie 2 m aukščio šlaitas leidžiasi į griovį, už kurio pastebimas nežymus pakilimas, greičiausiai čia buvusio antrojo pylimo liekanos; pylimas nuskleistas); **griovys** (už pylimo iškastas apie 15 m pločio ir iki 1,5 m gylio griovys; griovys užslinkęs); **šlaitai** (statūs, nuo Nemuno yra iki 50 m aukščio, nuo upelio griovos - 8-25 m aukščio; šlaitai nukentėję nuo erozijos ir žvėrių urvų), https://kvr.kpd.lt/#/static-heritage-detail/7ECC2577-2CCA-446C-8B01-0257FDC5186C . Supaprastintame projekte planuojamas aptverti plotas yra apie 100 m², t.y. aptveriama tik maža dalis Piliakalnio, net ne visas Piliakalnio aikštelės plotas. Šiam Supaprastinto projekto sprendiniui nepritariame, kadangi aptveriant nedidelę dalį Piliakalnio teritorijos galimai netinkamai bus suvokiamas šio kultūros paveldo objekto dydis bei kraštovaizdinė vertė.

Prašome koreguoti Supaprastinto projekto sprendinius schemoje pažymint kultūros paveldo objektų teritorijas, atsisakant Piliakalnio aptvėrimo arba pateikti motyvus dėl kokių priežasčių Piliakalnį būtina aptverti. Tokiu atveju svarstyti galimybę aptverti visą Piliakalnio aikštelės teritoriją.

Valstybės įmonės Valstybinių miškų urėdijos patikėjimo teise valdomų Prienų regioninio padalinio dalies (nuo 2018 m. sausio 8 d. iki 2019 m. sausio 1 d. buvusio Alytaus regioninio padalinio) administruojamų miškų vidinės miškotvarkos projekto keitimo sprendiniams nepritariame.

Vadovaujantis Lietuvos Respublikos administracinių bylų teisenos įstatymo nustatyta tvarka, šis atsakymas gali būti skundžiamas pasirinktinai Lietuvos administracinių ginčų komisijos Kauno apygardos skyriui (Laisvės al. 36, Kaunas) arba Regionų apygardos administracinio teismo rūmams (A. Mickevičiaus g. 8A, Kaunas) per vieną mėnesį nuo jo gavimo dienos.

Vedėjas Alius Baranauskas

Originalas nebus siunčiamas.
D.Lungevičienė, tel. (8 315) 25954, el. paštas: dalia.lungeviciene@kpd.lt

DETALŪS METADUOMENYS	
Dokumento sudarytojas (-ai)	Kultūros paveldo departamentas prie Kultūros ministerijos 188692688, Šnipiškių g. 3, Vilnius
Dokumento pavadinimas (antraštė)	DĖL VIDINĖS MIŠKOTVARKOS PROJEKTO
Dokumento registracijos data ir numeris	2023-01-03 Nr. 2AM-10-(1.29-AM E)
Dokumento gavimo data ir dokumento gavimo registracijos numeris	–
Dokumento specifikacijos identifikavimo žymuo	ADOC-V1.0
Parašo paskirtis	Pasirašymas
Parašą sukūrusio asmens vardas, pavardė ir pareigos	Alius Baranauskas, Vedėjas, Alytaus-Marijampolės teritorinis skyrius
Sertifikatas išduotas	ALIUS BARANAUSKAS, Kultūros paveldo departamentas prie Kultūros ministerijos LT
Parašo sukūrimo data ir laikas	2023-01-03 14:16:40 (GMT+02:00)
Parašo formatas	XAdES-T
Laiko žymoje nurodytas laikas	2023-01-03 14:16:52 (GMT+02:00)
Informacija apie sertifikavimo paslaugų teikėją	ADIC CA-B, Asmens dokumentu israsymo centras prie LR VRM LT
Sertifikato galiojimo laikas	2021-08-18 15:20:04 – 2024-08-17 15:20:04
Informacija apie būdus, naudotus metaduomenų vientisumui užtikrinti	"Registravimas" paskirties metaduomenų vientisumas užtikrintas naudojant "RCSC IssuingCA, VI Registru centras - i.k. 124110246 LT" išduotą sertifikatą "Dokumentų valdymo sistema Avilys, Kultūros paveldo departamentas prie Kultūros ministerijos, į.k. 188692688 LT", sertifikatas galioja nuo 2021-12-20 09:34:42 iki 2024-12-19 09:34:42
Pagrindinio dokumento priedų skaičius	–
Pagrindinio dokumento pridedamų dokumentų skaičius	–
Pridedamo dokumento sudarytojas (-ai)	–
Pridedamo dokumento pavadinimas (antraštė)	–
Pridedamo dokumento registracijos data ir numeris	–
Programinės įrangos, kuria naudojantis sudarytas elektroninis dokumentas, pavadinimas	Dokumentų valdymo sistema Avilys, versija 3.5.51
Informacija apie elektroninio dokumento ir elektroninio (-ių) parašo (-ų) tikrinimą (tikrinimo data)	Atitinka specifikacijos keliamus reikalavimus. Visi dokumente esantys elektroniniai parašai galioja (2023-01-03 14:17:17)
Paieškos nuoroda	–
Papildomi metaduomenys	Nuorašą suformavo 2023-01-03 14:17:18 Dokumentų valdymo sistema Avilys

Elektroninio dokumento nuorašas

KULTŪROS PAVELDO DEPARTAMENTAS PRIE KULTŪROS MINISTERIJOS ALYTAUS – MARIJAMPOLĖS TERITORINIS SKYRIUS

VĮ Valstybinių miškų urėdijai

2023-03-27 Nr.
Į 2023-03-23 Nr. 77-S-3673

DĖL IŠVADOS PATEIKIMO VIDINĖS MIŠKOTVARKOS PROJEKTO KEITIMUI

Kultūros paveldo departamento Alytaus – Marijampolės teritorinis skyrius patikrino pakoreguotą VĮ valstybinių miškų urėdijos patikėjimo teise valdomų Prienų regioninio padalinio dalies (nuo 2018 m. sausio 8 d. iki 2019 m. sausio 1 d. buvusio Alytaus regioninio padalinio) administruojamų miškų Vidinės miškotvarkos projekto keitimą (toliau – Projektas). Į projektuojamą teritoriją patenka kultūros paveldo objektai - paminklu paskelbta Dainavos apygardos vadavietė (unikalus objekto kodas Kultūros vertybių registre 4395) ir Panemunių piliakalnis (unikalus objekto kodas Kultūros vertybių registre 4319).

Pakoreguoto Projekto sprendiniams pritariame.

Šis atsakymas per vieną mėnesį gali būti skundžiamas teismui Lietuvos Respublikos viešoji administravimo įstatymo nustatyta tvarka.

Vedėjas Alius Baranauskas

Nijolė Kryžanauskienė tel. (8 343) 55246, el. paštas: nijole.kryzanauskiene@kpd.lt

DETALŪS METADUOMENYS	
Dokumento sudarytojas (-ai)	Kultūros paveldo departamentas prie Kultūros ministerijos
Dokumento pavadinimas (antraštė)	DĖL PRIENŲ REGIONINIO PADALINIO ADMINISTRUOJAMŲ MIŠKŲ VIDINĖS MIŠKOTVARKOS PROJEKTO KEITIMO IŠVADOS
Dokumento registracijos data ir numeris	2023-03-27 Nr. 2AM-240-(1.29-AM E)
Dokumento gavimo data ir dokumento gavimo registracijos numeris	-
Dokumento adresatas (-ai)	Valstybės įmonė Valstybinių miškų urėdija
Dokumento specifikacijos identifikavimo žymuo	ADOC-V1.0
Parašo paskirtis	Pasirašymas
Parašą sukūrusio asmens vardas, pavardė ir pareigos	Alius Baranauskas Vedėjas
Parašo sukūrimo data ir laikas	2023-03-27 18:41
Parašo formatas	Trumpalaikio galiojimo (XAdES-T)
Laiko žymoje nurodytas laikas	2023-03-27 18:42
Informacija apie sertifikavimo paslaugų teikėją	ADIC CA-B
Sertifikato galiojimo laikas	2021-08-18 15:20 - 2024-08-17 15:20
Parašo paskirtis	Registravimas
Parašą sukūrusio asmens vardas, pavardė ir pareigos	DBSIS
Parašo sukūrimo data ir laikas	2023-03-27 18:42
Parašo formatas	Einamojo galiojimo (XAdES-EPES)
Laiko žymoje nurodytas laikas	
Informacija apie sertifikavimo paslaugų teikėją	RCSC IssuingCA
Sertifikato galiojimo laikas	2022-05-19 16:48 - 2025-05-18 16:48
Informacija apie būdus, naudotus metaduomenų vientisumui užtikrinti	-
Pagrindinio dokumento priedų skaičius	0
Pagrindinio dokumento pridedamų dokumentų skaičius	0
Programinės įrangos, kuria naudojantis sudarytas elektroninis dokumentas, pavadinimas	DBSIS, versija 3.5.71
Informacija apie elektroninio dokumento ir elektroninio (-ių) parašo (-ų) tikrinimą (tikrinimo data)	Tikrinant dokumentą nenustatyta jokių klaidų (2023-03-30)
Elektroninio dokumento nuorašo atspausdinimo data ir ją atspausdinęs darbuotojas	2023-03-30 nuorašą suformavo Linas Juozaitis
Paieškos nuoroda	-
Papildomi metaduomenys	-

VALSTYBINĖS MIŠKŲ TARNYBOS DIREKTORIUS

ĮSAKYMAS
DĖL VĮ VALSTYBINIŲ MIŠKŲ URĖDIJOS PATIKĖJIMO TEISE VALDOMŲ PRIENŲ REGIONINIO PADALINIO ADMINISTRUOJAMŲ MIŠKŲ VIDINĖS MIŠKOTVARKOS PROJEKTO KEITIMO PATVIRTINIMO

2023 m. gegužės d. Nr. -23-V
Kaunas

Vadovaudamasi Lietuvos Respublikos miškų įstatymo 14 straipsnio 3 dalimi ir Vidinės miškotvarkos projektų rengimo taisyklių, patvirtintų Lietuvos Respublikos aplinkos ministro 2006 m. rugsėjo 1 d. įsakymu Nr. D1-406 „Dėl Miškų tvarkymo schemų ir Vidinės miškotvarkos projektų rengimo taisyklių patvirtinimo“, 42 - 44 punktais:

1. T v i r t i n u VĮ Valstybinių miškų urėdijos patikėjimo teise valdomų Prienų regioninio padalinio administruojamų miškų vidinės miškotvarkos projekto keitimą.

2. N u r o d a u :

2.1. vidinės miškotvarkos projekto keitimą paskelbti Valstybinės miškų tarnybos interneto svetainėje;

2.2. patvirtintą vidinės miškotvarkos projekto keitimą registruoti Valstybinės miškų tarnybos Vidinės miškotvarkos projektų registre.

3. VĮ Valstybinių miškų urėdijos patikėjimo teise valdomų Prienų regioninio padalinio administruojamų miškų vidinės miškotvarkos projekto keitimas saugomas Valstybinės miškų tarnybos Miškų kadastro skyriaus archyve Pramonės pr. 11A, Kaunas.

Direktorius Saulius Vasiliauskas

Įsakymo kopiją įteikti:
S. Kuksėnienei, D. Vižlenskui, Ž. Balčiui

DETALŪS METADUOMENYS	
Dokumento sudarytojas (-ai)	Valstybinė miškų tarnyba 302471705, Pramonės pr. 11A, LT-51327 Kaunas
Dokumento pavadinimas (antraštė)	DĖL VĮ VALSTYBINIŲ MIŠKŲ URĖDIJOS PATIKĖJIMO TEISE VALDOMŲ PRIENŲ REGIONINIO PADALINIO ADMINISTRUOJAMŲ MIŠKŲ VIDINĖS MIŠKOTVARKOS PROJEKTO KEITIMO PATVIRTINIMO
Dokumento registracijos data ir numeris	2023-05-08 Nr. V-183
Dokumento gavimo data ir dokumento gavimo registracijos numeris	–
Dokumento specifikacijos identifikavimo žymuo	ADOC-V1.0
Parašo paskirtis	Suderinimas
Parašą sukūrusio asmens vardas, pavardė ir pareigos	Albertas Kasperavičius, Direktoriaus pavaduotojas
Sertifikatas išduotas	ALBERTAS KASPERAVIČIUS, Valstybinė miškų tarnyba LT
Parašo sukūrimo data ir laikas	2023-05-08 17:18:09 (GMT+03:00)
Parašo formatas	XAdES-EPES
Laiko žymoje nurodytas laikas	–
Informacija apie sertifikavimo paslaugų teikėją	ADIC CA-B, Asmens dokumentu israsymo centras prie LR VRM LT
Sertifikato galiojimo laikas	2021-04-01 09:34:55 – 2024-03-31 09:34:55
Parašo paskirtis	Pasirašymas
Parašą sukūrusio asmens vardas, pavardė ir pareigos	Saulius Vasiliauskas, Direktorius
Sertifikatas išduotas	SAULIUS VASILIAUSKAS, Valstybinė miškų tarnyba LT
Parašo sukūrimo data ir laikas	2023-05-08 17:26:19 (GMT+03:00)
Parašo formatas	XAdES-T
Laiko žymoje nurodytas laikas	2023-05-08 17:26:26 (GMT+03:00)
Informacija apie sertifikavimo paslaugų teikėją	ADIC CA-A, Asmens dokumentu israsymo centras prie LR VRM LT
Sertifikato galiojimo laikas	2023-04-05 09:49:49 – 2026-04-04 09:49:49
Informacija apie būdus, naudotus metaduomenų vientisumui užtikrinti	"Registravimas" paskirties metaduomenų vientisumas užtikrintas naudojant "RCSC IssuingCA, VI Registru centras - i.k. 124110246 LT" išduotą sertifikatą "DBSIS, Informatikos ir ryšių departamentas prie Lietuvos Respublikos vidaus reikalų ministerijos, į.k.188774822 LT", sertifikatas galioja nuo 2022-05-19 16:48:06 iki 2025-05-18 16:48:06
Pagrindinio dokumento priedų skaičius	–
Pagrindinio dokumento pridedamų dokumentų skaičius	1
Pridedamo dokumento sudarytojas (-ai)	VĮ Valstybinių miškų urėdija 132340880, Savanorių pr. 176
Pridedamo dokumento pavadinimas (antraštė)	VĮ VALSTYBINIŲ MIŠKŲ URĖDIJOS PATIKĖJIMO TEISE VALDOMŲ PRIENŲ REGIONINIO PADALINIO DALIES (NUO 2018 M. SAUSIO 8 D. IKI 2019 M. SAUSIO 1 D. BUVUSIO ALYTAUS REGIONINIO PADALINIO) ADMINISTRUOJAMŲ MIŠKŲ VIDINĖS MIŠKOTVARKOS PROJEKTO KEITIMAS
Pridedamo dokumento registracijos data ir numeris	2023-03-31 Nr. 77-VD-2458
Programinės įrangos, kuria naudojantis sudarytas elektroninis dokumentas, pavadinimas	DBSIS, versija 3.5.72.2
Informacija apie elektroninio dokumento ir elektroninio (-ių) parašo (-ų) tikrinimą (tikrinimo data)	Atitinka specifikacijos keliamus reikalavimus. Visi dokumente esantys elektroniniai parašai galioja (2023-05-08 20:15:01)
Paieškos nuoroda	–
Papildomi metaduomenys	Nuorašą suformavo 2023-05-08 20:15:02 DBSIS